Priročnik za uporabo

Sobna klimatska naprava Daikin

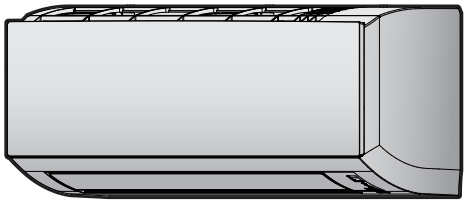

FTXQ25AMV1B
FTXQ35AMV1B

Priročnik za uporabo
Sobna klimatska naprava Daikin

slovenščina

Vsebina

1 O dokumentaciji 2
1.1 O tem dokumentu 2
2 Varnostna navodila za uporabnika 2
2.1 Navodila za varno delovanje 2
3 O sistemu 4
3.1 Notranja enota 4
3.1.1 Zaslon notranje enote 4
3.2 O uporabniškem vmesniku 4
3.2.1 Sestavni deli: Uporabniški vmesnik 5
3.2.2 Da bi uporabljali uporabniški vmesnik 5
4 Pred delovanjem 5
4.1 Da bi vstavili baterije 5
4.2 Da bi namestili nosilec uporabniškega vmesnika 5
4.3 Da bi vključili napajanje 5
5 Priročnik 5
5.1 Razpon delovanja 5
5.2 Način delovanja in nastavitvena točka temperature 6
5.2.1 Da bi zagnali/zaustavili delovanje in nastavili temperaturo 6
5.3 Zračni pretok 6
5.3.1 Da bi prilagodili hitrost zračnega pretoka 6
5.4 Smer zračnega pretoka 6
5.4.1 Da bi prilagodili smer zračnega pretoka 7
5.4.2 Da bi prilagodili navpične lamele 7
5.5 Način delovanja udobni zračni pretok 7
5.5.1 Da bi zagnali/ustavili način udobni zračni pretok 7
5.6 Zmogljivo delovanje 7
5.6.1 Da bi zagnali način močno 7
5.7 Varčni način delovanja 7
5.7.1 Da bi zagnali/zaustavili varčni način delovanja 8
5.8 Delovanje vklop/izklop časovnika 8
5.8.1 Da bi zagnali/zaustavili delovanje VKLOP časovnika 8
5.8.2 Da bi zagnali/zaustavili delovanje VKLOP časovnika 8
5.8.3 Da bi kombinirali vklop in izklop časovnika 8
6 Varčevanje z energijo in optimalno delovanje 8
7 Vzdrževanje in servisiranje 8
7.1 Pregled: vzdrževanje in servisiranje 8
7.2 Da bi očistili notranjo enoto in uporabniški vmesnik 9
7.3 Da bi očistili čelno ploščo 9
7.4 Da bi odprli čelno ploščo 9
7.5 Da bi očistili zračne filtre 9
7.6 Da bi zaprli čelno ploščo 10
7.7 Pred dolgim obdobjem nedelovanja upoštevajte naslednje točke 10
8 Odpravljanje težav 10
9 Odstranjevanje 10

1 O dokumentaciji

1.1 O tem dokumentu

Hvala, ker ste kupili ta izdelek. Prosimo:

- Pred uporabo daljinskega upravljalnika skrbno preberite dokumentacijo, da bi zagotovili najboljšo možno učinkovitost.
- Monter naj vas obvesti o nastavitvah, uporabljenih za konfiguracijo vašega sistema. Preverite, ali je monter izpolnil tabele v nastavitvah monterja. Če NI, ga prosite, naj to stori.
- Dokumentacijo shranite za uporabo v prihodnje.

Ciljni prejemniki

Končni uporabniki

INFORMACIJA

Uporaba naprave je predvidena za strokovnjake oziroma usposobljene uporabnike v delavnicah, v manj zahtevnem industrijskem okolju ter na kmetijah oziroma za nestrokovnjake v poslovnem okolju in gospodinjstvih.

Komplet dokumentacije

Ta dokument je del kompleta dokumentacije. Celotno dokumentacijo sestavljajo:

- **Splošni napotki za varnost:**
  - Varnostna navodila, ki jih morate prebrati pred uporabo sistema
  - Format: Papirni izvod (v škatli notranje enote)
- **Priročnik za uporabo:**
  - Kratka navodila za osnovno uporabo
  - Format: Papirni izvod (v škatli notranje enote)
- **Vodnik za uporabnika:**
  - Podrobna navodila po korakih in dopolnilne informacije za osnovno in napredno uporabo
  - Format: Digitalne datoteke so na voljo na naslovu http://www.daikineurope.com/support-and-manuals/product-information/

V območnem spletnem mestu Daikin ali pri vašem monterju so morda na voljo najnovejše posodobitve priložene dokumentacije.

Izvorna dokumentacija je pisana v angleščini. Dokumentacija v drugih jezikih je prevod.

2 Varnostna navodila za uporabnika

Vedno upoštevajte naslednja varnostna navodila in predpise.

2.1 Navodila za varno delovanje

OPOZORILO: BLAGO VNETLJIV MATERIAL

Hladivo v enoti je blago vnetljivo.

OPOMIN

Ne vtikajte prstov, paličic ali drugih predmetov v vstopno ali izstopno zračno odprtino. Ker se ventilator vrti zelo hitro, lahko povzroči poškodbe.

OPOZORILO

- Enote ne spreminjajte, razstavljajte, odstranjujte, na novo nameščajte ali popravljajte sami, saj lahko nepravilno razstavljanje ali montaža povzročita električni udar ali požar. Stopite v stik s prodajalcem.

- Če pride do puščanja hladiva, preverite, da ni nikjer v bližini odprt ogenj. Hladivo je samo po sebi popolnoma varno, ni strupeno in je srednje vnetljivo, vendar bo ustvarilo strupene pline, če slučajno pušča v prostoru, kjer je zrak vnetljiv zaradi ventilatorskih grelcev, plinskih kuhalnikov itd. Strokovno usposobljeno servisno osebje naj vam vedno potrdi, da je bila točka puščanja hladiva popravljena, preden enoto spet zaženete.

OPOMIN

- Vedno uporabljajte uporabniški vmesnik za prilagajanje kota lamel. Če lamela niha in jo na silo premaknete z roko, se bo mehanizem polomil.
- Pri nastavljanju lamel bodite pozorni. V notranjosti izstopne zračne odprtine se ventilator vrti zelo hitro.

OPOMIN

Majhnih otrok, rastlin in živali NE izpostavljajte neposrednemu zračnemu toku iz enote.

OPOZORILO

Poleg klimatizacijske naprave NE postavljajte vnetljivih razpršil in NE uporabljajte sprejev v bližini enote. Sicer lahko povzročite požar.

OPOMIN

Sistma ne uporabljajte, ko uporabljate v prostoru insekticid za razkuževanje. V enoti se lahko naberejo kemikalije in ogrozijo zdravje ljudi, ki so preobčutljivi na kemikalije.

OPOZORILO

Hladivo v enoti je blago vnetljivo, vendar navadno NE pušča. Če hladivo uhaja v prostor in pride v stik z ognjem z gorilnika, grelca ali štedilnika, lahko pride do požara ali do nastajanja škodljivega plina.

Izključite vse vnetljive grelne naprave, prostor prezračite in stopite v stik s prodajalcem, pri katerem ste kupili enoto.

Enote ne uporabljajte, dokler serviser ne potrdi, da je bil del, iz katerega je puščalo hladivo, popravljen.

OPOZORILO

- NE luknjajte in ne sežigajte delov hladilnega kroga.
- NE uporabljajte čistilnih snovi ali sredstev za pospeševanje postopka odmrzovanja, razen tistih, ki jih priporoča proizvajalec.
- Zavedajte se, da hladivo v sistemu nima nikakršnega vonja.

OPOZORILO

Naprava mora biti skladiščena tako, da se prepreči mehanske poškodbe, in v dobro prezračenem prostoru, kjer ni neprestano prisotnih virov vžiga (npr.: odprtega plamena, delujoče naprave na plin ali delujočega električnega grelnika). Poleg tega mora biti prostor v izmeri, navedeni v Splošnih varnostnih ukrepih.

NEVARNOST: TVEGANJE SMRTI ZARADI ELEKTRIČNEGA UDARA

Da bi očistili klimatsko napravo ali zračni filter, pazite, da boste zaustavili napravo in IZKLJUČILI napajanja. Sicer lahko pride do električnega udara in poškodbe.

OPOMIN

Po dolgotrajni uporabi preverite, ali so morebiti na stojalu enote in fitingih nastale poškodbe. Če je poškodovana, lahko pade in koga poškoduje.

OPOMIN

NE dotikajte se reber izmenjevalnika toplote. Lopute so ostre in vas lahko porežejo.

OPOZORILO

Ko delate na višini, pazite na to, kako uporabljate lestve.

OPOZORILO

Nepravilni detergenti ali postopek čiščenja lahko poškodujejo plastične komponente in povzročijo iztekanje vode. Če na električne komponente, na primer na motorje, pljusne detergent, lahko pride do odpovedi, nastanka dima ali vžiga.

NEVARNOST: TVEGANJE SMRTI ZARADI ELEKTRIČNEGA UDARA

Pred čiščenjem se prepričajte, da ste zaustavili delovanje; stikalo prestavite na OFF ali odstranite napajalni kabel. Sicer lahko pride do električnega udara in poškodbe.

OPOZORILO

Izključite napravo in PREKINITE napajanje, če se zgodi karkoli nenavadnega (vonj po zažganem itd.).

Nadaljnje delovanje enote v takšnih pogojih lahko povzroči poškodbe naprave, električni udar ali požar. Stopite v stik s prodajalcem.

3 O sistemu

OPOZORILO: BLAGO VNETLJIV MATERIAL

Hladivo v enoti je blago vnetljivo.

OPOMBA

Sistema NE uporabljajte v druge namene. Da ne bi prišlo do propadanja kakovosti, NE uporabljajte enote za ohlajanje natančnih inštrumentov, hrane, rastlin, živali ali umetniških del.

3.1 Notranja enota

OPOMIN

Ne vtikajte prstov, paličic ali drugih predmetov v vstopno ali izstopno zračno odprtino. Ker se ventilator vrti zelo hitro, lahko povzroči poškodbe.

INFORMACIJA

Raven zvočnega tlaka je manj kot 70 dBA.

OPOZORILO

- Enote ne spreminjajte, razstavljajte, odstranjujte, na novo nameščajte ali popravljajte sami, saj lahko nepravilno razstavljanje ali montaža povzročita električni udar ali požar. Stopite v stik s prodajalcem.
- Če pride do puščanja hladiva, preverite, da ni nikjer v bližini odprt ogenj. Hladivo je samo po sebi popolnoma varno, ni strupeno in je srednje vnetljivo, vendar bo ustvarilo strupene pline, če slučajno pušča v prostoru, kjer je zrak vnetljiv zaradi ventilatorskih grelcev, plinskih kuhalnikov itd. Strokovno usposobljeno servisno osebje naj vam vedno potrdi, da je bila točka puščanja hladiva popravljena, preden enoto spet zaženete.

3.1.1 Zaslon notranje enote

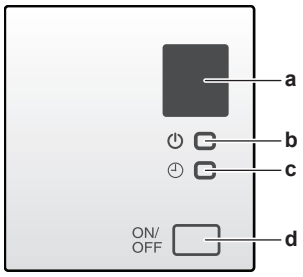

a Sprejemnik signala za uporabniški vmesnik
b Lučka delovanja
c Lučka časovnika
d ON/OFF gumb

Gumb ON/OFF (vklop/izklop)

Če uporabniškega vmesnika ni, lahko uporabite gumb ON/OFF (vklop/izklop) na notranji enoti, da zaženete/zaustavite delovanje. Ko se delovanje zažene s tem gumbom, se uporabijo naslednje nastavitve:

- Način delovanja = Samodejni
- Nastavitev temperature = 25°C
- Zračni pretok = Samodejni

3.2 O uporabniškem vmesniku

- **Neposredna sončna svetloba.** Uporabniškega vmesnika ne izpostavljajte neposredni sončni svetlobi.
- **Prah.** Prah na oddajniku ali sprejemniku signala bo zmanjšal občutljivost. Obrišite ga z mehko krpo.
- **Fluorescentne luči.** Sporočanje signalov bo morda onemogočeno, če so v prostoru fluorescentne luči. V tem primeru stopite v stik z monterjem.
- **Druge naprave.** Če signali uporabniškega vmesnika prožijo druge naprave, jih premaknite ali stopite v stik z monterjem.
- **Zavese.** Pazite, da poti signala med uporabniškim vmesnikom in enoto NE blokirajo zavese ali drugi predmeti.

OPOMBA

- Pazite, da uporabniški vmesnik ne pade na tla.
- Pazite, da se uporabniški vmesnik ne bo zmočil.

3.2.1 Sestavni deli: Uporabniški vmesnik

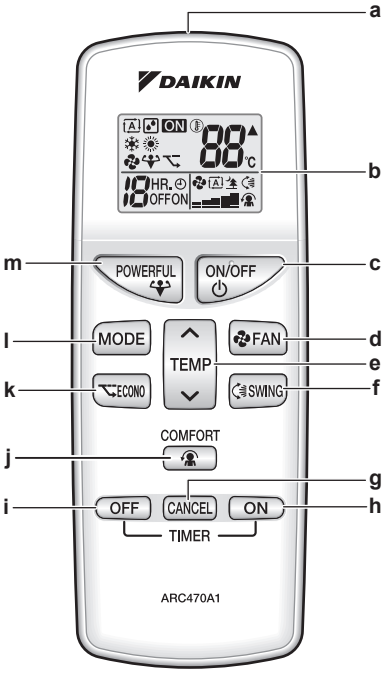

- **a** Oddajnik signala
- **b** zaslon LCD
- **c** Gumb ON/OFF (vklop/izklop)
- **d** Gumb za nastavitev ventilatorja
- **e** Gumb za nastavitev temperature
- **f** Gumb nihanje
- **g** Gumb TIMER CANCEL (preklic časovnika)
- **h** Gumb vklop časovnika
- **i** Gumb OFF timer (izklop časovnika)
- **j** Gumb udobni zračni pretok
- **k** Gumb varčno
- **l** Gumb za izbiro načina delovanja
- **m** Gumb močno

3.2.2 Da bi uporabljali uporabniški vmesnik

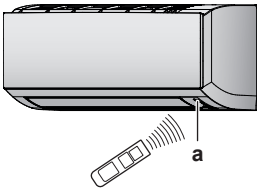

- **a** Sprejemnik signala

1. Oddajnik signala usmerite v sprejemnik signala na notranji enoti (maksimalna komunikacijska razdalja je 7 m).

Rezultat: Ko notranja enota sprejme signal od uporabniškega vmesnika, boste slišali zvok:

Zvok	Opis
Bip-bip	Delovanje se začne.
Bip	Spremembe nastavitve.
Dolg bip	Delovanje se zaustavi.

4 Pred delovanjem

4.1 Da bi vstavili baterije

Baterije bodo delovale približno 1 leto.

1. Odstranite zadnji pokrov.
2. Vstavite obe bateriji hkrati.
3. Znova namestite pokrov.

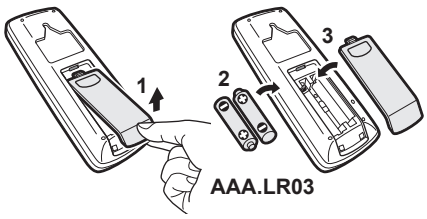

4.2 Da bi namestili nosilec uporabniškega vmesnika

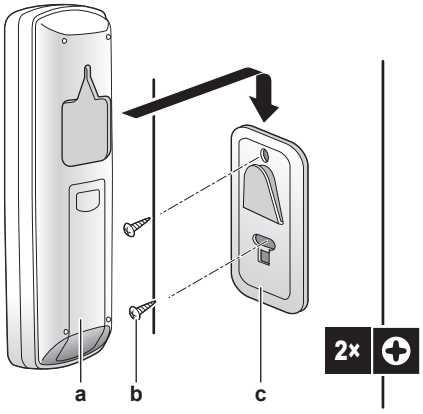

- **a** Uporabniški vmesnik
- **b** Vijaki (niso priloženi enoti)
- **c** Držalo uporabniškega vmesnika

1. Izberite mesto, od koder signali dosežejo enoto.
2. Držalo pritrdite na steno ali na podobno mesto z vijaki.
3. Uporabniški vmesnik vstavite v držalo uporabniškega vmesnika.

4.3 Da bi vključili napajanje

1. Vključite prekinjalo vezja.

Rezultat: Loputa notranje enote se bo odprla in zaprla, da bi nastavila referenčni položaj.

5 Priročnik

5.1 Razpon delovanja

Sistem uporabljajte v naslednjih temperaturnih in vlažnostnih razponih, tako da bo njegovo delovanje varno in učinkovito.

Način delovanja	Razpon delovanja
Hlajenje[(a)(b)]	▪ Zunanja temperatura: 10~46°C DB ▪ Temperatura v prostoru: 18~32°C DB ▪ Vlažnost v prostoru: ≤80%
Ogrevanje[(a)]	▪ Zunanja temperatura: –15~24°C DB ▪ Temperatura v prostoru: 10~30°C DB
Sušenje[(a)]	▪ Zunanja temperatura: 10~46°C DB ▪ Temperatura v prostoru: 18~32°C DB ▪ Vlažnost v prostoru: ≤80%

[(a)] Varnostna naprava bo morda zaustavila delovanje sistema, če enota deluje zunaj razpona delovanja.
[(b)] Pojavita se lahko kondenzat in kapljanje vode, če enota deluje zunaj razpona delovanja.

5.2 Način delovanja in nastavitvena točka temperature

Kdaj. Prilagodite način delovanja sistema in nastavite temperaturo, ko želite:

- Ogrevanje ali ohlajanje prostora
- Vpihovanje zraka v prostor brez ogrevanja ali ohlajanja
- Zmanjševanje vlažnosti v prostoru

Kaj. Sistem deluje različno glede na izbiro uporabnika.

Nastavitev	Opis
Samodejno	Sistem hladi ali ogreva prostor do nastavitvene točke temperature. Po potrebi samodejno preklaplja med hlajenjem in ogrevanjem.
Sušenje	Sistem zmanjša vlažnost v prostoru.
Ogrevanje	Sistem ogreva prostor do nastavitvene točke temperature.
Hlajenje	Sistem hladi prostor do nastavitvene točke temperature.
Ventilator	Sistem nadzoruje le zračni pretok (hitrost in smer zračnega pretoka). Sistem NE nadzoruje temperature.

Dodatne informacije:

- **Zunanja temperatura.** Učinek hlajenja ali ogrevanja se zmanjša, ko je zunanja temperatura previsoka ali prenizka.
- **Odmrzovanje.** Med ogrevanjem se lahko na zunanji enoti ustvari srež, ki zmanjša njeno zmogljivost ogrevanja. V tem primeru sistem samodejno preklopi v način odmrzovanja, da odstrani srež. Med odmrzovanjem iz notranje enote NE piha vroč zrak.

5.2.1 Da bi zagnali/zaustavili delovanje in nastavili temperaturo

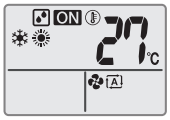

ON: Enota deluje.

: Način delovanja = Samodejni

: Način delovanja = Sušenje

: Način delovanja = Ogrevanje

: Način delovanja = Hlajenje

: Način delovanja = Samo ventilator

88 °C: Prikazuje nastavljeno temperaturo.

1 Pritisnite MODE enkrat ali večkrat, da izberete način delovanja.

Rezultat: Ta način bo nastavljen v naslednjem zaporedju:

2 Pritisnite ON/OFF za **zagon** delovanja.

Rezultat: ON se prikaže na LCD-ju.

Rezultat: Prižge se indikator (lučka) delovanja.

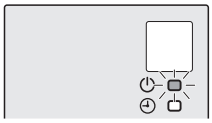

3 Pritisnite ∨ ali ∧ na gumbu TEMP enkrat ali večkrat, da bi znižali ali zvišali **temperaturo**.

Opomba: Ko uporabljate način za sušenje ali ventilator, ne morete prilagoditi temperature.

4 Pritisnite ON/OFF, da **zaustavite** delovanje.

Rezultat: ON izgine z LCD-ja.

Rezultat: Indikator delovanja ugasne.

5.3 Zračni pretok

INFORMACIJA

- Ko uporabljate način sušenje, NI MOGOČE prilagoditi zračnega pretoka.
- Zračni pretok v načinu ogrevanja se bo znižal, da ne bi povzročil hlajenja. Ko se zviša temperatura zračnega pretoka, se bo delovanje nadaljevalo pri nastavljenem zračnem pretoku.

1 Pritisnite FAN, da bi izbrati:

	5 stopenj zračnega pretoka od "▬" do "▬"
	Način samodejnega zračnega pretoka
	Tiho delovanje notranje enote. Ko je hitrost zračnega pretoka nastavljena na "", se hrup notranje enote zmanjša.

INFORMACIJA

- Če enota doseže nastavitveno točko temperature v načinu hlajenja ali ogrevanja, bo ventilator nehal delovati.
- Ko uporabljate način sušenje, NI MOGOČE prilagoditi zračnega pretoka.

5.3.1 Da bi prilagodili hitrost zračnega pretoka

1 Pritisnite FAN, da spremenite nastavitev zračnega pretoka v naslednjem zaporedju:

5.4 Smer zračnega pretoka

Kdaj. Prilagodite smer zračnega pretoka, kot želite.

Kaj. Sistem različno usmerja zračni pretok, odvisno od uporabnikove izbire (nihajoči ali fiksni položaj). To naredi s premikanjem navpičnih lamel.

Nastavitev	Smer zračnega pretoka
Samodejno vertikalno nihanje	Premika se gor in dol.
[—]	Ostaja v fiksnem položaju.

OPOMIN

- Vedno uporabljajte uporabniški vmesnik za prilagajanje kota lamel. Če lamela niha in jo na silo premaknete z roko, se bo mehanizem polomil.
- Pri nastavljanju lamel bodite pozorni. V notranjosti izstopne zračne odprtine se ventilator vrti zelo hitro.

Razpon premikanja lamele se spreminja glede na način delovanja. Lamela se bo ustavila v skrajno zgornjem položaju, ko se hitrost zračnega pretoka spremeni v počasnejšo pri nastavljanju nihanja gor-dol.

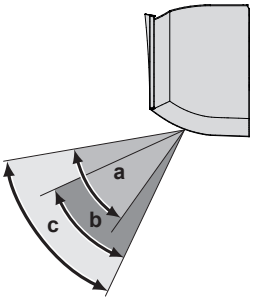

a Lamelni razpon med hlajenjem ali sušenjem
b Lamelni razpon med ogrevanjem
c Lamelni razpon pri delovanju samo ventilator

5.4.1 Da bi prilagodili smer zračnega pretoka

1 Da bi uporabili samodejno nihanje, pritisnite SWING.

Rezultat: se bo pojavil na zaslonu LCD.

Rezultat: Loputa (vodoravna lamela) začne nihati.

2 Da bi uporabili fiksni položaj, pritisnite SWING, ko lamela doseže želeni položaj.

Rezultat: izgine z LCD-ja.

5.4.2 Da bi prilagodili navpične lamele

1 Držite enega ali oba gumba in premikajte lamele.

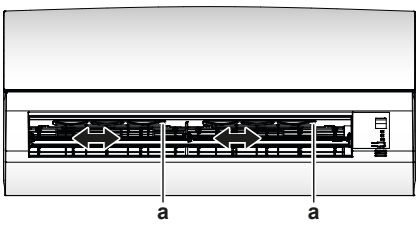

a Gumbi

INFORMACIJA

Ko je enota nameščena v kotu prostora, morajo gledati lamele proč od stene. Če bo zračni pretok zaustavila stena, se bo učinkovitost enote zmanjšala.

5.5 Način delovanja udobni zračni pretok

Ta način je mogoče uporabljati pri **ogrevanju** ali **hlajenju**. Omogoča prijetno pihanje, ki NI v neposrednem stiku z ljudmi. Sistem samodejno nastavi položaj fiksnega zračnega pretoka navzgor pri hlajenju in navzdol pri ogrevanju.

Način delovanja hlajenje **Način delovanja ogrevanje**

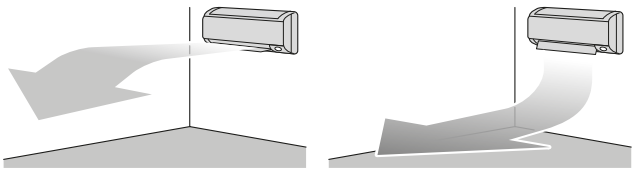

INFORMACIJA

Načinov delovanja močno in udobni zračni pretok NE MORETE uporabljati hkrati. Prednost ima zadnja izbrana funkcija. Če je izbrano samodejno vertikalno nihanje, bo način udobnega zračnega pretoka preklicano.

5.5.1 Da bi zagnali/ustavili način udobni zračni pretok

1 Pritisnite COMFORT za zagon.

Rezultat: Položaj lamele se bo spremenil, na zaslonu LCD se prikaže napis , zračni pretok je nastavljen na samodejno.

Način	Položaj lamele …
Hlajenje/Sušenje	Navzgor
Ogrevanje	Navzdol

Opomba: Način delovanja udobni zračni pretok ni na voljo v načinu samo ventilator.

2 Pritisnite COMFORT, da bi delovanje zaustavili.

Rezultat: Lamela se bo vrnila v položaj iz delovanja pred udobnim zračnim pretokom; izgine z LCD-ja.

5.6 Zmogljivo delovanje

Ta funkcija lahko v kateremkoli načinu delovanja poveča učinek hlajenja/ogrevanja. Naprava deluje z maksimalno zmogljivostjo.

INFORMACIJA

Funkcije močno delovanje ne morete uporabiti skupaj s funkcijama varčno ali tiho. Prednost ima zadnja izbrana funkcija.

Močno delovanje NE bo povečalo zmogljivosti enote, če ta že deluje pri maksimalni zmogljivosti.

5.6.1 Da bi zagnali način močno

1 Pritisnite POWERFUL za zagon.

Rezultat: se prikaže na LCD-ju. Močno delovanje deluje 20 minut; po tem se delovanje vrne v prej izbrani način.

2 Pritisnite POWERFUL, da bi delovanje zaustavili.

Rezultat: izgine z LCD-ja.

Pomni: Način delovanja možno je mogoče nastaviti, le ko enota deluje. Če pritisnete ON/OFF ali spremenite način delovanja, bo delovanje preklicano; izgine z zaslona LCD.

5.7 Varčni način delovanja

Varčno delovanje je način, v katerem je omogočeno učinkovito delovanje z zmanjšanjem največje porabe električne energije. Ta funkcija je koristna v primerih, ko je treba posebej paziti, da prekinjalo tokokroga ne bo preklopilo, ko naprava deluje sočasno z drugimi napravami.

INFORMACIJA

- Funkcije močno in varčne funkcije ne morete uporabljati hkrati. Prednost ima zadnja izbrana funkcija.
- Varčno delovanje zmanjša porabo elektrike zunanje enote z omejitvijo hitrosti vrtenja kompresorja. Če je poraba energije že nizka, varčni način delovanja NE BO še bolj zmanjšal porabe.

5.7.1 Da bi zagnali/zaustavili varčni način delovanja

1 Pritisnite [ECONO] za zagon.

Rezultat: se prikaže na LCD-ju.

2 Pritisnite [ECONO], da bi delovanje zaustavili.

Rezultat: izgine z LCD-ja.

5.8 Delovanje vklop/izklop časovnika

Funkcije časovne nastavitve delovanja se uporabljajo za samodejni vklop/izklop klimatske naprave ponoči ali zjutraj. Izberete lahko tudi kombinacije funkcij IZKLOP časovnika in VKLOP časovnika.

INFORMACIJA

Časovnik sprogramirajte v naslednjih primerih:

- Prekinjalo je ugasnilo enoto.
- Prišlo je do izpada električnega toka.
- Po zamenjavi baterij v uporabniškem vmesniku.

5.8.1 Da bi zagnali/zaustavili delovanje VKLOP časovnika

To lastnost uporabite, če enota deluje in želite zaustaviti delovanje po določenem času.

1 Pritisnite [OFF] za zagon.

Rezultat: Na zaslonu LCD se prikaže HR. OFF in zasveti lučka časovnika.

INFORMACIJA

Vsakokrat, ko pritisnete [OFF], se čas premakne naprej za 1 uro. Časovnik je mogoče nastaviti za od 1 do 9 ur.

2 Pritisnite [OFF], da bi delovanje zaustavili.

Rezultat: HR. OFF izgine z zaslona LCD in lučka časovnika ugasne.

INFORMACIJA

Ko nastavite VKLOP/IZKLOP časovnika, se nastavitev časa shrani v pomnilniku. Pomnilnik bo ponastavljen, ko zamenjate baterije.

Uporaba nočnega načina v kombinaciji z IZKLOPOM časovnika

Klimatska naprava samodejno prilagodi temperaturno nastavitev (0,5°C navzgor pri hlajenju, 2,0°C navzdol pri ogrevanju), da prepreči prekomerno hlajenje/ogrevanje in zagotovi udobno temperaturo za spanje.

5.8.2 Da bi zagnali/zaustavili delovanje VKLOP časovnika

1 Pritisnite [ON] za zagon.

Rezultat: Na zaslonu LCD se prikaže HR. ON in zasveti lučka časovnika.

INFORMACIJA

Vsakokrat, ko pritisnete [ON], se čas premakne naprej za 1 uro. Časovnik je mogoče nastaviti za od 1 do 12 ur.

2 Pritisnite [CANCEL], da bi delovanje zaustavili.

Rezultat: HR. ON izgine z zaslona LCD in lučka časovnika ugasne.

5.8.3 Da bi kombinirali vklop in izklop časovnika

1 Da bi nastavili časovnike, glejte "5.8.1 Da bi zagnali/zaustavili delovanje VKLOP časovnika" [▸ 8] in "5.8.2 Da bi zagnali/zaustavili delovanje VKLOP časovnika" [▸ 8].

Rezultat: OFF in ON sta prikazana na zaslonu.

2 Zgled prikaza na zaslonu, če kombinirate 2 časovnika: HR. OFF ON

6 Varčevanje z energijo in optimalno delovanje

INFORMACIJA

- Tudi če je enota izključena, troši elektriko.
- Ko je po izpadu elektrike spet vzpostavljeno napajanje, se bo vključil prej izbrani način delovanja.

OPOMIN

Majhnih otrok, rastlin in živali NE izpostavljajte neposrednemu zračnemu toku iz enote.

OPOMBA

Predmetov, ki se ne smejo zmočiti, NE postavljajte pod notranjo in/ali zunanjo enoto. Sicer lahko kondenziranje na enoti ali na ceveh za hladivo, umazanija v zračnem filtru ali zamašitev odvodnih cevi povzročijo kapljanje in se lahko predmeti pod enoto zamažejo ali poškodujejo.

OPOZORILO

Poleg klimatizacijske naprave NE postavljajte vnetljivih razpršil in NE uporabljajte sprejev v bližini enote. Sicer lahko povzročite požar.

OPOMIN

Sistma ne uporabljajte, ko uporabljate v prostoru insekticid za razkuževanje. V enoti se lahko naberejo kemikalije in ogrozijo zdravje ljudi, ki so preobčutljivi na kemikalije.

7 Vzdrževanje in servisiranje

7.1 Pregled: vzdrževanje in servisiranje

Monter mora izvesti letno vzdrževanje.

O hladivu

Izdelek vsebuje fluorirane toplogredne pline. Plinov NE izpuščajte v ozračje.

Tip hladiva: R32

Vrednost potenciala globalnega segrevanja (GWP): 675

OPOMBA

Zadevna zakonodaja o **toplogrednih fluoriranih plinih** zahteva, da je polnitev hladiva na enoti označena v teži in enakovredni vrednosti CO_2.

Formula za izračun enakovredne vrednosti v tonah CO_2: GWP vrednost hladiva × Skupno polnjenje hladiva [v kg] / 1000

Prosimo, da stopite v stik z monterjem, če želite več informacij.

OPOZORILO

Hladivo v enoti je blago vnetljivo, vendar navadno NE pušča. Če hladivo uhaja v prostor in pride v stik z ognjem z gorilnika, grelca ali štedilnika, lahko pride do požara ali do nastajanja škodljivega plina.

Izključite vse vnetljive grelne naprave, prostor prezračite in stopite v stik s prodajalcem, pri katerem ste kupili enoto.

Enote ne uporabljajte, dokler serviser ne potrdi, da je bil del, iz katerega je puščalo hladivo, popravljen.

OPOZORILO

- NE luknjajte in ne sežigajte delov hladilnega kroga.
- NE uporabljajte čistilnih snovi ali sredstev za pospeševanje postopka odmrzovanja, razen tistih, ki jih priporoča proizvajalec.
- Zavedajte se, da hladivo v sistemu nima nikakršnega vonja.

OPOZORILO

Naprava mora biti skladiščena tako, da se prepreči mehanske poškodbe, in v dobro prezračenem prostoru, kjer ni neprestano prisotnih virov vžiga (npr.: odprtega plamena, delujoče naprave na plin ali delujočega električnega grelnika). Poleg tega mora biti prostor v izmeri, navedeni v Splošnih varnostnih ukrepih.

OPOMBA

Vzdrževanje MORA opraviti pooblaščen monter ali servisni zastopnik.

Priporočamo, da vzdrževanje izvedete vsaj enkrat letno. Je pa mogoče, da veljavna zakonodaja zahteva krajša vzdrževalna obdobja.

NEVARNOST: TVEGANJE SMRTI ZARADI ELEKTRIČNEGA UDARA

Da bi očistili klimatsko napravo ali zračni filter, pazite, da boste zaustavili napravo in IZKLJUČILI napajanja. Sicer lahko pride do električnega udara in poškodbe.

OPOZORILO

Preprečevanje električnega udara in požara:

- NE izpirajte enote.
- Z mokrimi rokami NE delajte z enoto.
- Na enoto NE postavljajte predmetov z vodo.

OPOMIN

Po dolgotrajni uporabi preverite, ali so morebiti na stojalu enote in fitingih nastale poškodbe. Če je poškodovana, lahko pade in koga poškoduje.

OPOMIN

NE dotikajte se reber izmenjevalnika toplote. Lopute so ostre in vas lahko porežejo.

OPOZORILO

Ko delate na višini, pazite na to, kako uporabljate lestve.

Na notranji enoti se lahko pojavijo naslednji simboli:

Simbol	Razlaga
V	Izmerite napetost na priključkih kondenzatorjev glavnega tokokroga ali na električnih sestavnih delih, preden začnete servisiranje.

7.2 Da bi očistili notranjo enoto in uporabniški vmesnik

OPOZORILO

Nepravilni detergenti ali postopek čiščenja lahko poškodujejo plastične komponente in povzročijo iztekanje vode. Če na električne komponente, na primer na motorje, pljusne detergent, lahko pride do odpovedi, nastanka dima ali vžiga.

OPOMBA

- NE uporabljajte bencina, benzola, razredčila, paste za poliranje ali tekočega insekticida. **Možna posledica:** Razbarvanje in deformacija.
- NE uporabljajte vode ali zraka s temperaturo 40°C ali toplejše. **Možna posledica:** Razbarvanje in deformacija.
- NE uporabljajte sredstev za loščenje.
- NE uporabljajte grobe krtače. **Možna posledica:** Površinski lak se začne luščiti.
- Kot končni uporabnik ne smete NIKOLI sami čistiti notranjih delov enote. To delo mora izvesti kvalificiran serviser. Stopite v stik s prodajalcem.

NEVARNOST: TVEGANJE SMRTI ZARADI ELEKTRIČNEGA UDARA

Pred čiščenjem se prepričajte, da ste zaustavili delovanje; stikalo prestavite na OFF ali odstranite napajalni kabel. Sicer lahko pride do električnega udara in poškodbe.

1 Očistite z mehko krpo. Če je madeže težko očistiti, uporabite vodo ali nevtralni detergent.

7.3 Da bi očistili čelno ploščo

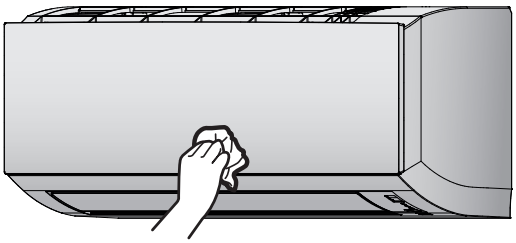

1 Čelno ploščo očistite z mehko krpo. Če je madeže težko očistiti, uporabite vodo ali nevtralni detergent.

7.4 Da bi odprli čelno ploščo

1 Zadržite čelno ploščo za jezičke plošče na obeh straneh in jo odprite.

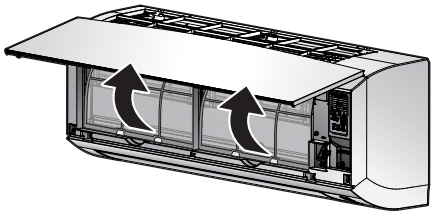

7.5 Da bi očistili zračne filtre

1 Jeziček na sredini vsakega filtra potisnite in ga nato povlecite navzdol.

2 Izvlecite zračne filtre.

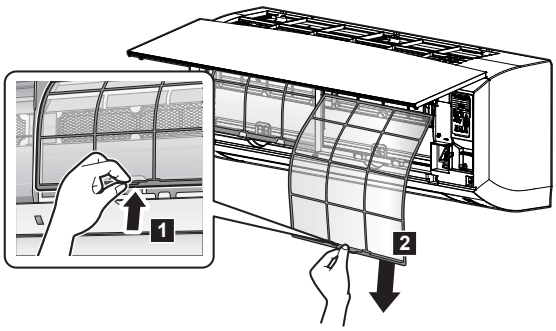

3 Operite zračne filtre z vodo ali jih očistite s sesalcem.

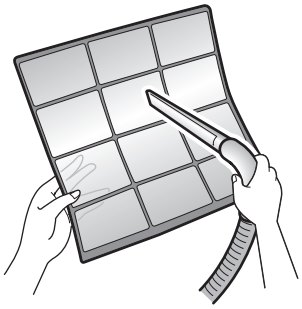

4 Namočite v mlačni vodi za približno 10 do 15 minut.

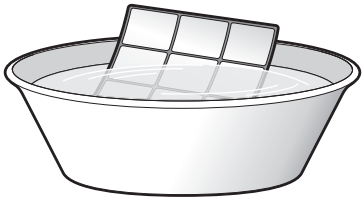

5 Vse filtre vrnite na njihova prejšnja mesta.

INFORMACIJA

- Če se prah NE spere z lahkoto, jih operite z nevtralnim detergentom, raztopljenim v mlačni vodi. Zračne filtre posušite v senci.
- Priporočljivo je, da zračne filtre očistite vsaka 2 tedna.

7.6 Da bi zaprli čelno ploščo

1 Filtre postavite, kot so bili prej.

2 Nežno pritisnite čelno ploščo na obeh straneh in na sredini, tako da klikne.

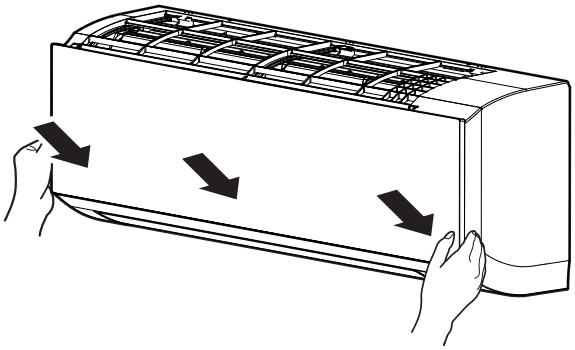

7.7 Pred dolgim obdobjem nedelovanja upoštevajte naslednje točke

Enota naj nekaj ur deluje v načinu **samo ventilator**, da se njena notranjost dobro osuši.

1 Pritisnite MODE in izberite način delovanja samo ventilator.

2 Pritisnite ON/OFF za zagon delovanja.

3 Ko enota neha delati, izključite stikalo.

4 Očistite zračne filtre in jih vrnite na njihovo mesto.

5 Odstranite baterije iz uporabniškega vmesnika.

INFORMACIJA

Priporočamo vam, da strokovnjak opravi periodično vzdrževanje. Strokovnjaka vam bo priporočil vaš prodajalec. Stroške vzdrževanja nosi stranka.

V določenih delovnih pogojih se notranjost enote po nekaj sezonah uporabe lahko umaže, kar ima za posledico slab učinek delovanja. To lahko povzroči neučinkovitost.

8 Odpravljanje težav

Če pride do ene od naslednjih okvar, se obrnite na prodajalca.

OPOZORILO

Izključite napravo in PREKINITE napajanje, če se zgodi karkoli nenavadnega (vonj po zažganem itd.).

Nadaljnje delovanje enote v takšnih pogojih lahko povzroči poškodbe naprave, električni udar ali požar. Stopite v stik s prodajalcem.

Sistem mora popraviti kvalificiran serviser.

Okvara	Ukrep
Če se pogosto prožijo varnostne naprave, na primer varovalke, stikala ali stikalo na ozemljitvenem vodniku, ali pa če stikalo ON/OFF ne deluje pravilno.	Izključite glavno stikalo.
Če voda pušča iz enote.	Zaustavite delovanje.
Stikalo za delovanje NE deluje dobro.	Izključite (OFF) električno omrežje.
Lučka delovanja utripa in na uporabniškem vmesniku lahko preverite kodo napake. Da bi prikazali kodo napake, glejte referenčni priročnik za uporabnika.	Obvestite monterja in mu sporočite kodo napake.

Če sistem NE deluje pravilno, razen v zgoraj opisanih primerih, in ni videti, da bi bila razlog ena od naštetih okvar, raziščite sistem v skladu z naslednjim postopkom.

INFORMACIJA

Glejte referenčni vodnik http://www.daikineurope.com/support-and-manuals/product-information/ za več nasvetov o odpravljanju težav.

Ko preverite vse zgornje točke in ugotovite, da ne morete sami odpraviti težave, stopite v stik z monterjem in navedite simptome težav, celotno ime modela enote (če je to mogoče, s tovarniško številko vred) in datum montaže (verjetno je naveden na garancijski izjavi).

9 Odstranjevanje

OPOMBA

Sistema nikar NE poskušajte razstaviti sami: razstavljanje sistema, delo s hladivom, oljem in drugimi deli MORA biti izvedeno v skladu z zadevno zakonodajo. Enote je treba obravnavati v specializiranem obratu za ponovno uporabo in reciklažo.

EAC

Copyright 2021 Daikin

DAIKIN EUROPE N.V.

Zandvoordestraat 300, B-8400 Oostende, Belgium

3P664536-1A 2021.07