Priročnik za montažo



Samostoječa dvodelna klimatska naprava

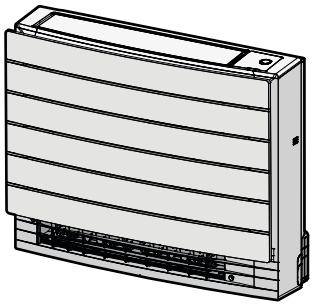

CVXM20C2V1B
FVXM25C2V1B
FVXM35C2V1B
FVXM50C2V1B

Priročnik za montažo
Samostoječa dvodelna klimatska naprava

Slovenščina

Kazalo

1 O dokumentaciji 2
1.1 Šifra izdelka 2
1.2 O tem dokumentu 2
2 Specifična varnostna navodila za monterja 2
3 O škatli 4
3.1 Notranja enota 4
3.1.1 Odstranjevanje dodatne opreme z notranje enote 4
4 O enoti 4
4.1 Prikaz sistema 4
4.2 Območje delovanja 4
4.3 O prilagojevalniku za brezžično omrežje 4
4.3.1 Varnostni ukrepi pri uporabi prilagojevalnika za brezžično omrežje 4
4.3.2 Osnovni parametri 4
5 Nameščanje enote 5
5.1 Priprava mesta namestitve 5
5.1.1 Zahteve za namestitveno mesto za notranje enoto 5
5.2 Nameščanje notranje enote 6
5.2.1 Montaža notranje enote 6
5.2.2 Da bi izvrtali odprtino skozi steno 8
5.2.3 Da bi odstranili dele z režami 8
5.3 Povezovanje cevi za kondenzat 9
5.3.1 Splošni napotki 9
5.3.2 Priključevanje cevi za izpust na notranjo enoto 9
5.3.3 Preverjanje, da nikjer ne pušča voda 9
6 Nameščanje cevi 9
6.1 Priprava cevi za hladivo 9
6.1.1 Zahteve za cevi za hladivo 9
6.1.2 Izolacija cevi za hladivo 10
6.2 Povezovanje cevi za hladivo 10
6.2.1 Da bi priključili cevi za hladivo na notranjo enoto 10
7 Nameščanje električnih sestavnih delov 10
7.1 Specifikacije za standardne komponente ožičenja 11
7.2 Priklop električnega ožičenja na notranjo enoto 11
7.3 Da bi priključili opcijsko dodatno opremo (ožičeni uporabniški vmesnik, osrednji uporabniški vmesnik, brezžični prilagojevalnik itd.) 11
8 Zaključevanje montaže notranje enote 12
8.1 Da bi končali nameščanje notranje enote 12
9 Konfiguracija 12
9.1 Kontakt On/Off 12
9.1.1 Za nastavitev kontakta On/Off 12
10 Zagon 13
10.1 Izvedite preizkus delovanja 13
10.1.1 Da bi izvedli preizkus delovanja z brezžičnim daljinskim upravljalnikom 13
11 Odlaganje 13
12 Tehnični podatki 13
12.1 Shema povezav 13
12.1.1 Poenotena legenda za vezalno shemo 13

1 O dokumentaciji

1.1 Šifra izdelka

CVXM20C, FVXM25C, FVXM35C, FVXM50C

1.2 O tem dokumentu

OPOZORILO

Prepričajte se, da namestitev, servisiranje, vzdrževanje, popravilo in uporabljeni materiali upoštevajo navodila Daikin (vključno z vsemi dokumenti, navedenimi v razdelku "Dokumentacija"), pa tudi, da so v skladu z veljavno zakonodajo in jih izvajajo samo usposobljene osebe. V Evropi in na območjih, kjer so v uporabi standardi IEC, je ustrezen standard EN/IEC 60335-2-40.

INFORMACIJA

Prepričajte se, da ima uporabnik natisnjeno dokumentacijo in ga prosite, naj jo shrani.

Ciljno občinstvo

Pooblaščeni monterji

INFORMACIJA

Naprava je izdelana za strokovnjake ali izkušene uporabnike v trgovinah, v lahki industriji in na kmetijah ali za komercialno in domačo uporabo za običajne uporabnike.

Dokumentacija

Ta dokument je del kompleta dokumentacije. V kompletu so:

- **Splošni varnostni ukrepi:**
  - Varnostna navodila, ki jih morate prebrati pred montažo
  - Format: Papirni izvod (v škatli notranje enote)
- **Priročnik za montažo notranje enote:**
  - Navodila za montažo
  - Format: Papirni izvod (v škatli notranje enote)
- **Vodnik za monterja:**
  - Priprava za montažo, dobre prakse, referenčni podatki …
  - Format: Digitalne datoteke so na voljo na naslovu https://www.daikin.eu. S funkcijo iskanja poiščite svoj model.

Najnovejša revizija priložene dokumentacije je objavljena na regionalni spletni strani Daikin in je na voljo pri vašem prodajalcu.

Poskenirajte spodnjo QR-kodo, da boste dostopali do celotnega nabora dokumentacije in več informacij o svojem izdelku na spletni strani Daikin.

FVXM-C

CVXM-C

Izvorna navodila so napisana v angleščini. Navodila v vseh drugih jezikih so prevodi navodil v izvornem jeziku.

Tehnični inženirski podatki

- **Podsklop** najnovejših tehničnih podatkov je na voljo na regionalni Daikin spletni strani (javno dostopna).
- **Popolni** tehnični podatki so na voljo na Daikin Library (zahtevana avtentikacija).

2 Specifična varnostna navodila za monterja

Vedno upoštevajte naslednje varnostne ukrepe in predpise.

INFORMACIJA

- Enote CVXM-C, FVXM-C imajo tipalo za zaznavanje puščanja hladiva, velja posebna zahteva za enoto s tipalom za zaznavanje puščanja hladiva.

Nameščanje enote (glejte "5 Nameščanje enote" [▶ 5])

OPOZORILO
Montažo mora izvesti monter, izbira materialov in montaža pa morata ustrezati veljavni zakonodaji. Veljavni standard za Evropo je EN378.

OPOZORILO
Naprava mora biti skladiščena, kot sledi:
- tako, da ne bi prišlo do mehanskih poškodb na njej.
- v dobro prezračevanem prostoru brez stalno delujočih virov vžiga (npr. odprtih plamenov, delujoče plinske naprave ali delujočega električnega grelnika).
- v prostoru, velikem, kot je določeno v "Da bi določili najmanjšo potrebno kvadraturo prostora" [▶ 5].

OPOZORILO
Če je v napravah hladivo R32, mora biti kvadratura prostora, v katerega se namešča, v katerem deluje ali je skladiščena naprava, večja od najmanjše kvadrature prostora A (m²), za več informacij glejte "Da bi določili najmanjšo potrebno kvadraturo prostora" [▶ 5].

OPOMIN
Pri stenah s kovinskimi okvirji ali ploščami uporabite v steno vzidano cev in pokrov za luknjo v steni, da preprečite morebitno segrevanje, električni šok ali požar.

Nameščanje cevi (glejte "6 Nameščanje cevi" [▶ 9])

OPOZORILO
- Izvedite varnostne ukrepe, s katerimi boste preprečili prenos prekomernih vibracij ali pulziranje cevi za hladivo.
- Čim bolj zaščitite varnostne naprave, cevovode in spoje pred neugodnimi okoljskimi vplivi.
- Poskrbite za raztezanje in krčenje dolgih raztežajev cevovoda.
- Načrtujte in nameščajte cevi v sistemih za hlajenje tako, da zmanjšate verjetnost poškodb sistema zaradi hidravličnega šoka.
- Varno namestite notranjo opremo in cevi ter jih zaščitite, da ne bi prišlo do nenamernih poškodb opreme ali cevi v primeru dogodkov, kot je premikanje pohištva ali prenavljanje prostorov.

OPOMIN
Cevi in spoji sistema split morajo biti narejeni s stalnimi spoji, ko so v zasedenem prostoru, razen če so to spoji, ki povezujejo neposredno cevi z notranjimi enotami.

NEVARNOST: TVEGANJE ZA OŽGANINE/OPEKLINE

OPOMIN
- Nepopolno robljenje lahko povzroči iztekanje hladiva.
- Robljene cevi NE smete ponovno uporabiti. Cev morate na novo robiti, da preprečite uhajanje plinastega hladiva.
- Uporabite holandske matice, ki so priložene enoti. Uporaba drugačnih holandskih matic lahko povzroči puščanje plinastega hladiva.

Nameščanje električnih sestavnih delov (glejte "7 Nameščanje električnih sestavnih delov" [▶ 10])

NEVARNOST: TVEGANJE SMRTI ZARADI ELEKTRIČNEGA UDARA

OPOZORILO
VEDNO uporabite večžilni kabel za napajanje.

OPOZORILO
- Vse ožičenje MORA izvesti pooblaščeni električar in MORA ustrezati veljavni nacionalni zakonodaji.
- Izdelajte električne priključke v električno napeljavo.
- Vsi sestavni deli, pridobljeni lokalno, in vse električne povezave MORAJO biti skladni z veljavno zakonodajo.

OPOZORILO
- Če N-faza ni priključena ali pa je napačno priključena, lahko to povzroči okvaro opreme.
- Vzpostavite primerno ozemljitev. Enote NE ozemljujte s pomočjo komunalne cevi, prenapetostnega odvodnika ali telefonskega ozemljitvenega kabla. Nepopolna ali neustrezna ozemljitev lahko povzroči električne udare.
- Vgradite zahtevane varovalke ali odklopnike.
- Pritrdite električno ožičenje z vezicami za kable, tako da se kabli NE dotikajo ostrih robov ali cevi, zlasti na strani visokega tlaka.
- NE uporabljajte sestavljenih vodnikov, podaljševalnih kablov ali povezav iz zvezdišča. To lahko povzroči pregrevanje, električne udare ali požar.
- NE nameščajte kondenzatorja za fazni premik, saj je ta enota opremljena z inverterjem. Kondenzator za fazni premik bo zmanjšal zmogljivost in lahko povzroči nesreče.

OPOZORILO
Napajalnega ali povezovalnega kabla NE podaljšujte z žičnimi priključki, žičnimi priključnimi sponkami, zlepljenimi žicami ali podaljški.
To lahko povzroči pregrevanje, električni udar ali požar.

OPOZORILO
Uporabite odklopnik za odklop vseh polov z vsaj 3 mm med kontaktnimi točkovnimi režami, ki omogočajo popolni odklop v III. razredu prenapetosti.

OPOZORILO
Če je napajalni kabel poškodovan, ga MORAJO proizvajalec, serviser ali druga ustrezno usposobljena oseba zamenjati, da ne bi prišlo do nevarnosti.

OPOZORILO
NE povezujte napajalnega kabla na notranjo enoto. To lahko povzroči električni udar ali požar.

OPOZORILO
- V enoto ne nameščajte električnih delov, kupljenih lokalno.
- NE razpeljujte napajanja za odvodno črpalko itd. s priključnega bloka. To lahko povzroči električni udar ali požar.

OPOZORILO
Pazite, da bodo kabli za medsebojne povezave stran od bakrenih cevi brez termoizolacije, saj se te cevi zelo segrejejo.

OPOMIN
Ko zamenjate senzor za zaznavanje puščanja hladiva R32, ga zamenjajte s senzorjem, ki ga je določil proizvajalec (glejte seznam rezervnih delov).

3 O škatli

3.1 Notranja enota

3.1.1 Odstranjevanje dodatne opreme z notranje enote

1 Odstranite opremo iz spodnjega dela embalaže. Rezervna nalepka SSID je na enoti.

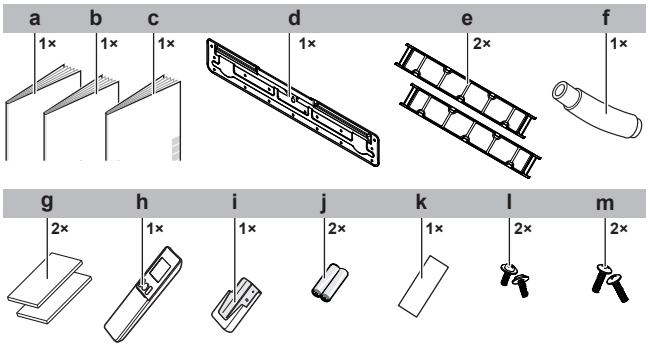

a Priročnik za montažo
b Priročnik za uporabo
c Splošni varnostni ukrepi
d Pritrdilna plošča
e Dezodorirni filter iz titanijevega apatita
f Gibka odvodna cev
g Izolacijski kos
h Brezžični daljinski upravljalnik (uporabniški vmesnik)
i Nosilec brezžičnega daljinskega upravljalnika
j Suha baterija AAA.LR03 (alkalna) za brezžični daljinski upravljalnik
k Rezervna nalepka SSID (pritrjena na enoto)
l Vijaki za pritrditev odtočne gibke cevi
m Vijaki z belo glavo (za končno namestitev čelne rešetke)

- **Rezervna nalepka SSID.** Rezervne nalepke NE zavrzite. Spravite jo na varno za primer, da jo boste kdaj potrebovali (npr. v primeru da pride do zamenjave čelne rešetke, jo prilepite na novo čelno rešetko).

4 O enoti

OPOZORILO: BLAGO VNETLJIV MATERIAL
Hladivo v enoti je blago vnetljivo.

4.1 Prikaz sistema

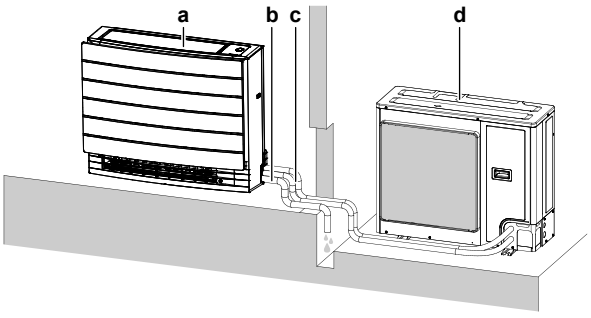

a Notranja enota
b Cev za odvod kondenzata
c Cevi za hladivo (plin in tekočina)
d Zunanja enota

4.2 Območje delovanja

Sistem uporabljajte v naslednjih temperaturnih in vlažnostnih območjih, tako da bo njegovo delovanje varno in učinkovito.

CVXM		
	Hlajenje in razvlaževanje[a][b]	**Ogrevanje[a]**
Zunanja temperatura	-10~46°C DB	-15~24°C DB
Notranja temperatura	18~32°C DB 14~23°C WB	10~30°C DB
Vlažnost v prostoru	≤80%[b]	—

[a] Varovalo bo morda zaustavilo delovanje sistema, če enota deluje zunaj območja delovanja.
[b] Pojavita se lahko kondenzat in kapljanje vode, če enota deluje zunaj območja delovanja.

FVXM		
	Hlajenje in razvlaževanje[a][b]	**Ogrevanje[a]**
Zunanja temperatura	-10~50°C DB	-20~24°C DB
Notranja temperatura	18~32°C DB 14~23°C WB	10~30°C DB
Vlažnost v prostoru	≤80%[b]	—

[a] Varovalo bo morda zaustavilo delovanje sistema, če enota deluje zunaj območja delovanja.
[b] Pojavita se lahko kondenzat in kapljanje vode, če enota deluje zunaj območja delovanja.

4.3 O prilagojevalniku za brezžično omrežje

Za podrobno specifikacijo, navodila za montažo, načine nastavitev, odgovore na pogosta vprašanja, izjavo o skladnosti in najnovejšo različico tega priročnika obiščite app.daikineurope.com.

INFORMACIJA: Izjava o skladnosti
Daikin Industries Czech Republic s.r.o. izjavlja, da je radijska oprema, vgrajena v napravo, skladna z Direktivo 2014/53/ES.

4.3.1 Varnostni ukrepi pri uporabi prilagojevalnika za brezžično omrežje

NE uporabljajte v bližini:

- **zdravstvene opreme.** Npr. pri osebah s srčnimi spodbujevalniki ali ob defibrilatorjih. Ta izdelek lahko povzroča elektromagnetno interferenco.
- **opreme za samodejno krmiljenje.** Npr. ob avtomatskih vratih ali alarmih za javljanje požarov. Ta izdelek lahko povzroči napačno delovanje opreme.
- **mikrovalovne pečice.** Lahko vpliva na brezžična omrežja.

4.3.2 Osnovni parametri

Kaj	Vrednost
Frekvenčni razpon	2400 MHz~2483,5 MHz
Radijski protokol	IEEE 802.11b/g/n
Kanal radijske frekvence	13ch
Izhodna moč	13 dBm
Dejanska sevana moč	15 dBm (11b) / 14 dBm (11g) / 14 dBm (11n)
Napajanje	DC 14 V / 100 mA

5 Nameščanje enote

INFORMACIJA

Če niste prepričani, kako odpreti ali zapreti dele enote (čelno ploščo, omarico za električno ožičenje, čelno rešetko …) glejte referenčni priročnik za monterja, v katerem so postopki odpiranja in zapiranja. Za mesto referenčnega priročnika za monterja glejte "1.2 O tem dokumentu" [▶ 2].

OPOZORILO

Montažo mora izvesti monter, izbira materialov in montaža pa morata ustrezati veljavni zakonodaji. Veljavni standard za Evropo je EN378.

5.1 Priprava mesta namestitve

OPOZORILO

Naprava mora biti skladiščena, kot sledi:

- tako, da ne bi prišlo do mehanskih poškodb na njej.
- v dobro prezračevanem prostoru brez stalno delujočih virov vžiga (npr. odprtih plamenov, delujoče plinske naprave ali delujočega električnega grelnika).
- v prostoru, velikem, kot je določeno v "Da bi določili najmanjšo potrebno kvadraturo prostora" [▶ 5].

5.1.1 Zahteve za namestitveno mesto za notranje enoto

INFORMACIJA

Zvočni tlak je nižji od 70 dBA.

- **Razmiki.** Pazite na naslednje zahteve:

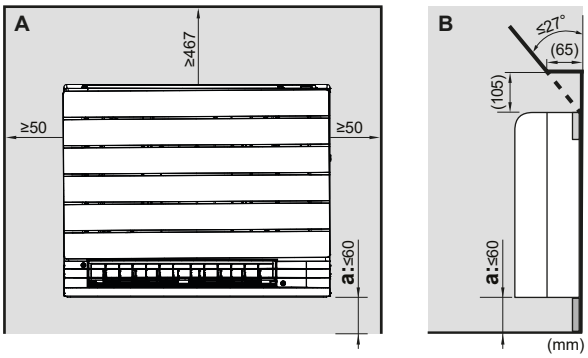

A Pogled od spredaj
B Pogled od strani
a Če je količina za polnitev hladiva ≥1,843 kg, namestitie enoto ≤60 mm nad tla.

- **Izolacija stene.** Ko razmere v stenah presežejo 30°C in relativno vlažnost 80%, ali ko je v steno dovajan svež zrak, je potrebna dodatna izolacija (najmanj 10 mm debeline, polietilenska pena).
- **Trdnost stene ali tal.** Preverite, ali sta stena ali strop dovolj močna, da bosta prenesla maso notranje enote. Če obstaja tveganje, ju utrdite, preden namestite enoto.

OPOZORILO

Če je v napravah hladivo R32, mora biti kvadratura prostora, v katerega se namešča, v katerem deluje ali je skladiščena naprava, večja od najmanjše kvadrature prostora A (m²), za več informacij glejte "Da bi določili najmanjšo potrebno kvadraturo prostora" [▶ 5].

Da bi določili najmanjšo potrebno kvadraturo prostora

- Sistem, ki uporablja hladivo R32, je omejen glede na skupno polnjenje hladiva in/ali oskrbovane površine tal.
- Da bi določili skupno količino hladiva (**m**) v sistemu, glejte Priročnik za montažo zunanje enote.

Opomba: Ni dovoljeno namestiti notranje enote v prostor s površino <A_{min} (m²).

- Odvisno od skupne količine hladiva (**m**) je minimalna površina tal (A_{min}).

INFORMACIJA

- Skupna količina hladiva (**m**), najmanjša kvadratura prostora (A_{min}) omejitev je odvisna tudi od višine prostora (**H**) in ali je enota nameščena v **NAJNIŽJE KLETNO NADSTROPJE** ali v katero koli **DRUGO NADSTROPJE**.
- Če zahtevana natančna skupna količina hladiva v sistemu (**m**) ni navedena spodaj, uporabite najbližjo višjo vrednost.
- Če je višina prostora >2,2 m, uporabite vrednosti za 2,2 m.

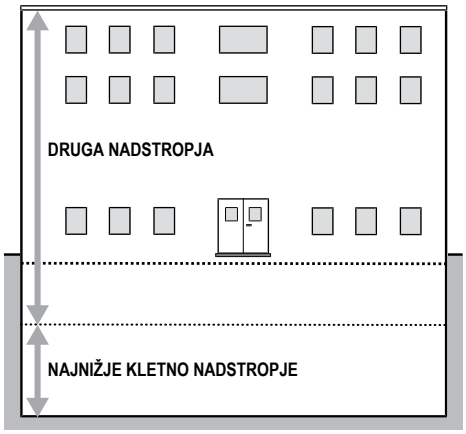

Katero koli DRUGO NADSTROPJE

m (kg)	A_{min} (m²)		
	H=≥2,2 m	H=2,0 m	H=1,8 m
≤1,842	Ni omejitev		
1,843	3,64	4,00	4,45
1,9	3,75	4,13	4,58
2,0	3,95	4,34	4,83
2,1	4,15	4,56	5,07
2,2	4,34	4,78	5,31
2,3	4,54	4,99	5,55
2,4	4,74	5,21	5,79
2,5	4,94	5,43	6,03
2,6	5,13	5,65	6,27
2,7	5,33	5,86	6,51
2,8	5,53	6,08	6,76
2,9	5,73	6,30	7,00
3,0	5,92	6,51	7,24
3,1	6,12	6,73	7,48
3,2	6,32	6,95	7,72
3,3	6,51	7,17	7,96

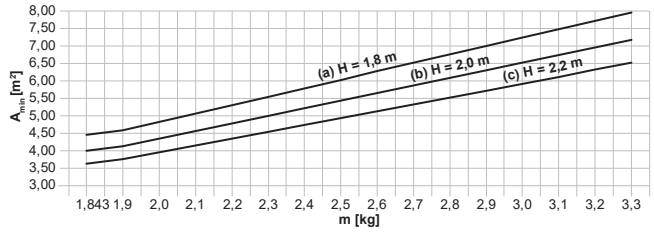

A_{min} Najmanjša površina prostora
m Skupna polnitev hladiva v sistemu
H Višina prostora

NAJNIŽJE KLETNO NADSTROPJE

m (kg)	A_{min} (m^2)		
	H=≥2,2 m	H=2,0 m	H=1,8 m
≤1,842	Ni omejitev		
1,843	5,46	6,00	6,67
1,9	5,63	6,19	6,88
2,0	5,92	6,51	7,24
2,1	6,22	6,84	7,60
2,2	6,51	7,17	7,96
2,3	6,81	7,49	8,32
2,4	7,11	7,82	8,69
2,5	7,40	8,14	9,05
2,6	7,70	8,47	9,41
2,7	8,00	8,79	9,77
2,8	8,29	9,12	10,13
2,9	8,59	9,45	10,50
3,0	8,88	9,77	10,86
3,1	9,18	10,10	11,22
3,2	9,48	10,42	11,58
3,3	9,77	10,75	11,94

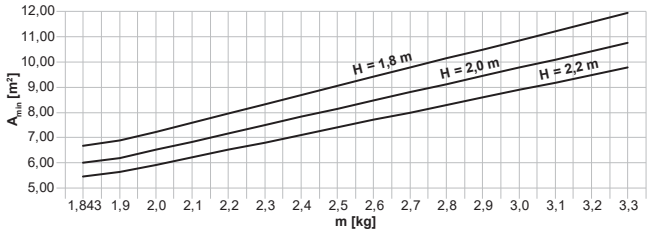

A_{min} Najmanjša površina prostora
m Skupna polnitev hladiva v sistemu
H Višina stropa v prostoru

Primer: Če je enota nameščena v prostoru z višino stropa 2 m in je nad nivojem tal in je skupna količina hladiva v povezanem sistemu 2,3 kg, je minimalna površina tal 4,99 m^2.

Primer: Če je notranja enota nameščena v prostoru s površino 4,99 m^2, višina stropov 2 m, nad nivojem tal, lahko namestite samo sistem s količino polnitve hladiva ≤2,3 kg.

5.2 Nameščanje notranje enote

5.2.1 Montaža notranje enote

Dodatki pri montaži

Notranjo enoto lahko namestite na 3 različne načine.

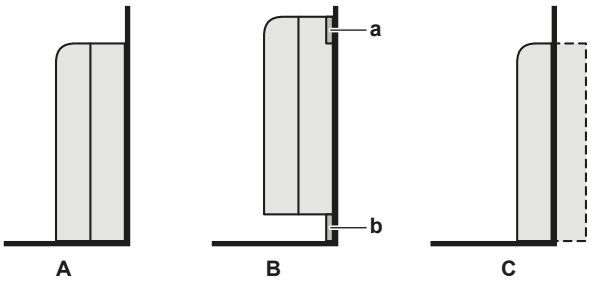

A Talna montaža (izpostavljena)
B Stenska montaža (izpostavljena)
C Polskrita montaža
a Pritrdilna plošča
b Obzidna letev

Stoječa talna namestitev

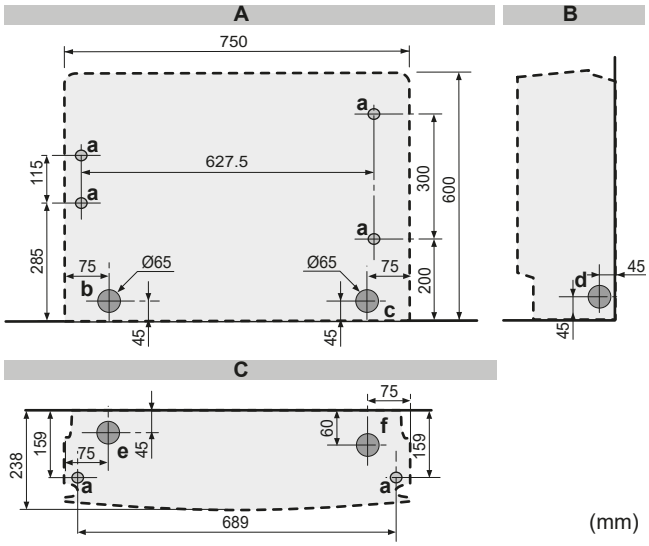

5–1 Risba za montažo notranje enote: Stoječa talna namestitev

A Pogled od spredaj
B Pogled od strani
C Pogled od zgoraj
a Luknje za vijake 6×
b Luknja za cevi levo zadaj
c Luknja za cevi desno zadaj
d Mesta lukenj za cevi levo/desno
e Luknja za cevi levo spodaj
f Luknja za cevi desno spodaj

1 Izvrtajte luknjo v zidu glede na to, na kateri strani boste izvlekli bočne cevi. Glejte "5.2.2 Da bi izvrtali odprtino skozi steno" [▸ 8].

2 Odprite čelno ploščo in odstranite vetrno zaščito.

3 Odstranite dele z režami s kleščami ščipalkami. Glejte "5.2.3 Da bi odstranili dele z režami" [▸ 8].

4 Enoto pritrdite na steno in na tla s 6 vijaki M4×25L (iz lokalne dobave).

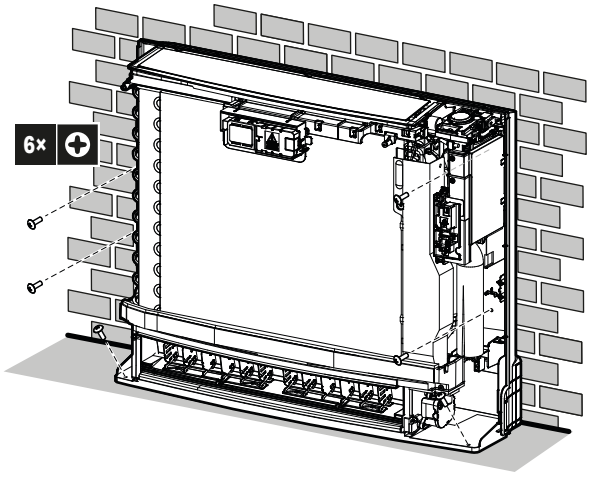

5 Ko nameščanje dokončate, spet pritrdite čelno ploščo in vetrno zaščito na njuni mesti.

Nameščanje na steno

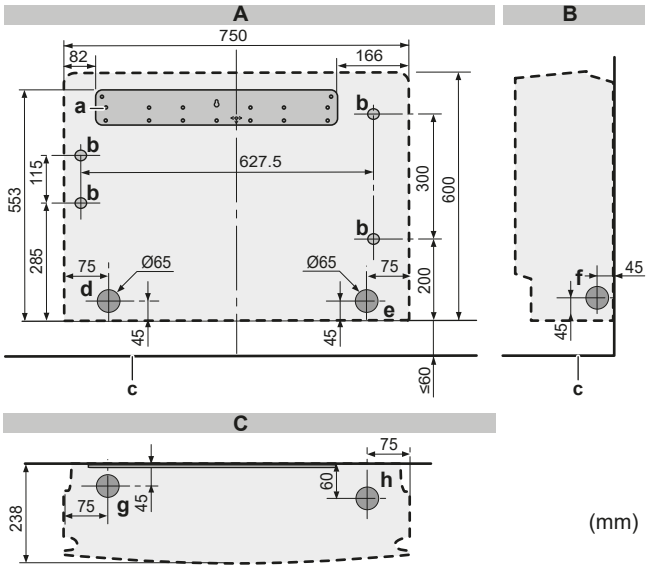

5–2 Risba za montažo notranje enote: Nameščanje na steno

- **A** Pogled od spredaj
- **B** Pogled od strani
- **C** Pogled od zgoraj
- **a** Pritrdilna plošča
- **b** Luknje za vijake 4×
- **c** Tla
- **d** Luknja za cevi levo zadaj
- **e** Luknja za cevi desno zadaj
- **f** Mesta lukenj za cevi levo/desno
- **g** Luknja za cevi levo spodaj
- **h** Luknja za cevi desno spodaj

6 Začasno pritrdite pritrdilno ploščo na steno.

7 Pazite, da bo zagotovo vodoravna.

8 Označite mesta vrtanja v steno.

9 Pritrdilno ploščo varno pritrdite na steno s 5 vijaki M4×25L (iz lokalne dobave).

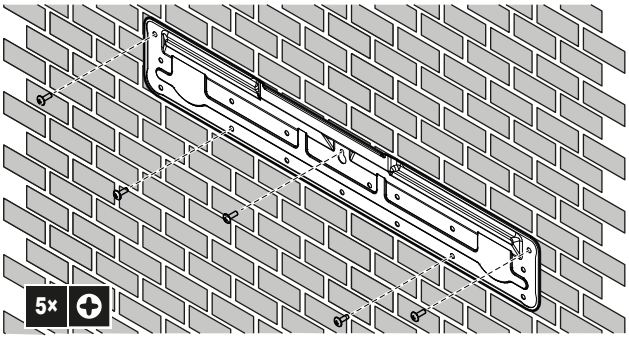

10 Izvrtajte luknjo v zidu glede na to, na kateri strani boste izvlekli bočne cevi. Glejte "5.2.2 Da bi izvrtali odprtino skozi steno" [▸ 8].

11 Odprite čelno ploščo in odstranite vetrno zaščito.

12 Odstranite dele z režami s kleščami ščipalkami. Glejte "5.2.3 Da bi odstranili dele z režami" [▸ 8].

13 Če je to potrebno zaradi obzidne letve, odstranite del z režami na dnu okvirja.

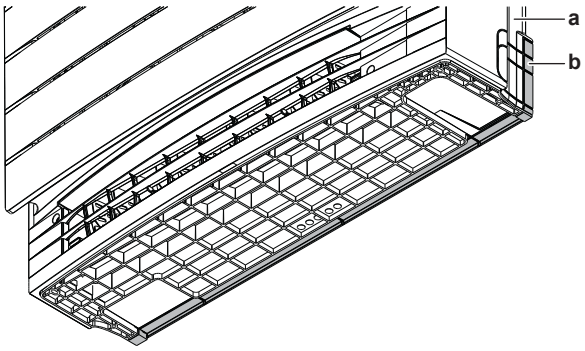

- **a** Spodnji okvir
- **b** Del z režami

14 Enoto poravnajte, tako da uporabite simbol za poravnavanje na pritrdilni plošči kot vodilo: 375 mm od simbola za poravnavanje na vsaki strani enote (širina enote je 750 mm), 487 mm od simbola za poravnavanje do dna enote.

15 Obesite enoto na pritrdilno ploščo in jo pritrdite na steno s 4 vijaki M4×25L (iz lokalne dobave).

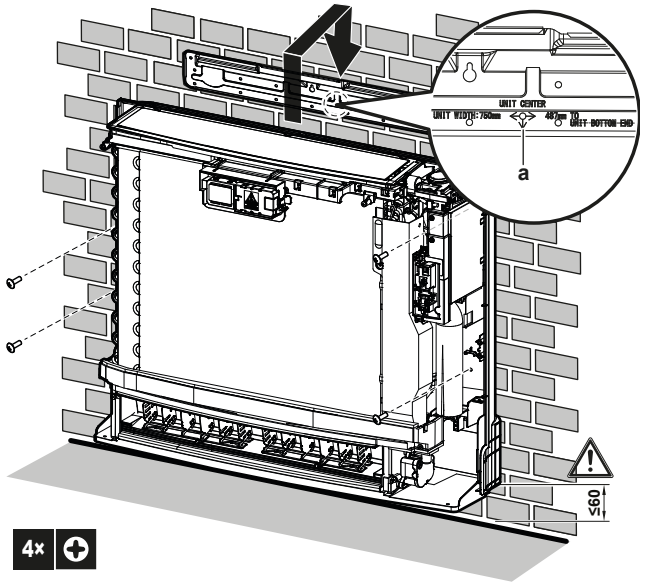

- **a** Simbol za poravnavanje

16 Ko nameščanje dokončate, spet pritrdite čelno ploščo in vetrno zaščito na njuni mesti.

Polskrita montaža

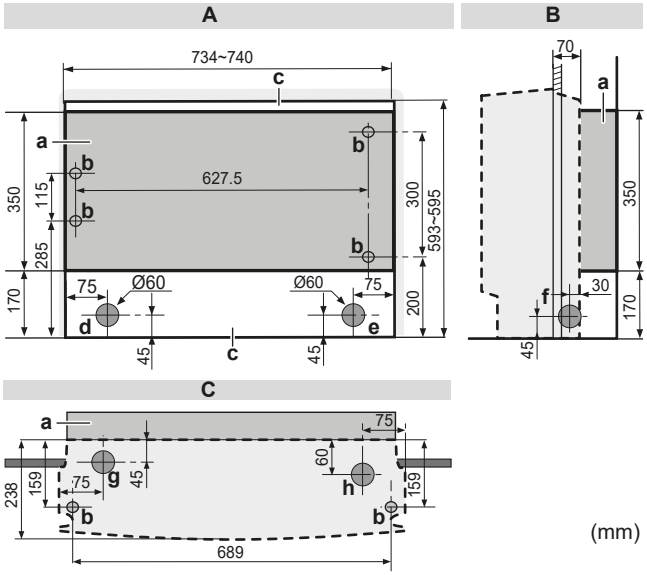

5–3 Risba za montažo notranje enote: Polskrita montaža

- **A** Pogled od spredaj
- **B** Pogled od strani
- **C** Pogled od zgoraj
- **a** Dodatna izravnavalna plošča
- **b** Luknje za vijake 6×
- **c** Luknja
- **d** Luknja za cevi levo zadaj
- **e** Luknja za cevi desno zadaj
- **f** Luknja za cevi desno/levo
- **g** Luknja za cevi levo spodaj
- **h** Luknja za cevi desno spodaj

17 Naredite luknjo v zid, kot je narisano zgoraj.

18 Namestite dodatno izravnavalno ploščo (iz lokalne dobave) v skladu s prostorom med enoto in steno. Prepričajte se, da ni reže med enoto in steno.

19 Izvrtajte luknjo v zidu glede na to, na kateri strani boste izvlekli bočne cevi. Glejte "5.2.2 Da bi izvrtali odprtino skozi steno" [▸ 8].

20 Odstranite dele z režami s kleščami ščipalkami. Glejte "5.2.3 Da bi odstranili dele z režami" [▸ 8].

21 Odprite čelno ploščo, odstranite čelno vetrno zaščito, odstranite zgornji in stranski del ohišja.

22 Enoto pritrdite na dodatno izravnavalno ploščo in na tla s 6 vijaki M4×25L (iz lokalne dobave).

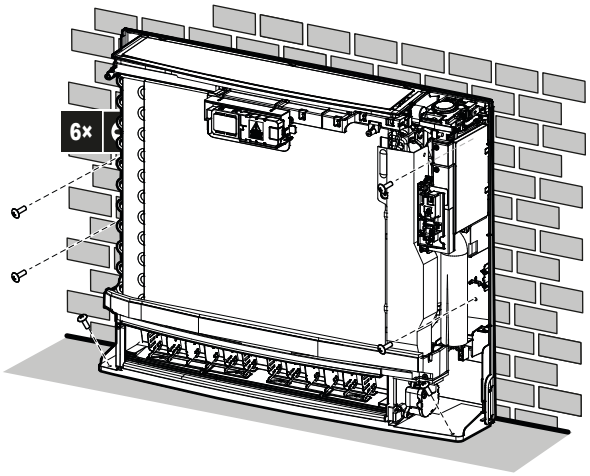

23 Ko nameščanje dokončate, spet pritrdite čelno ploščo in vetrno zaščito na njuni mesti.

5.2.2 Da bi izvrtali odprtino skozi steno

OPOMIN

Pri stenah s kovinskimi okvirji ali ploščami uporabite v steno vzidano cev in pokrov za luknjo v steni, da preprečite morebitno segrevanje, električni šok ali požar.

OPOMBA

Pazite, da boste zatesnili reže okoli cevi z zatesnitvenim materialom (iz lokalne dobave), da ne bi prišlo do puščanja vode.

1 V steno izvrtajte luknjo s premerom 65 mm in naklonom navzdol proti ven.

2 V odprtino v steni vzidajte cev.

3 Na cev v steni namestite pokrov.

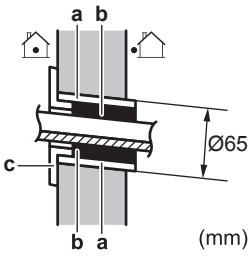

- **a** V steno vzidana cev
- **b** Tesnilna masa
- **c** Pokrov odprtine v steni

4 Ko končate ožičenje, cevi za hladilno sredstvo in odtočne cevi NE pozabite zatesniti reže s tesnilno maso.

5.2.3 Da bi odstranili dele z režami

Za bočne cevi (levo/desno) in spodnje cevi (levo desno) je treba odstraniti dele z režami. Odstranite dele z režami glede na to, kje boste potegnili cevi iz enote.

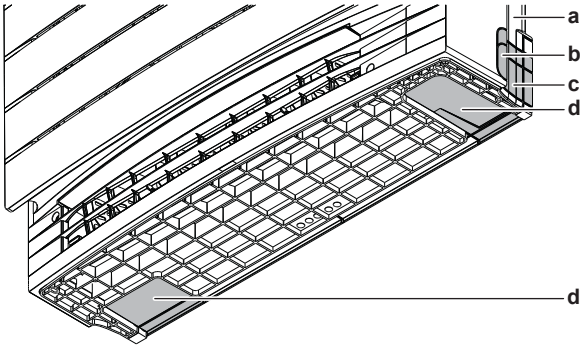

- **a** Spodnji okvir
- **b** Del z režami za bočne cevi na sprednji rešetki (enako na drugi strani)
- **c** Del z režami za bočne cevi na spodnjem okvirju (enako na drugi strani)
- **d** Del z režami za spodnje cevi

1 Del z režami odrežite s kleščami ščipalkami.

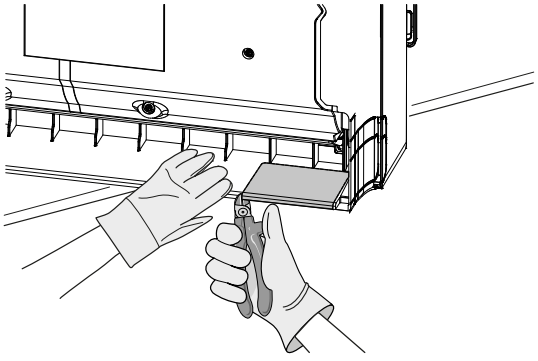

2 Odstranite srh z roba odrezanega dela s polkrožno pilo.

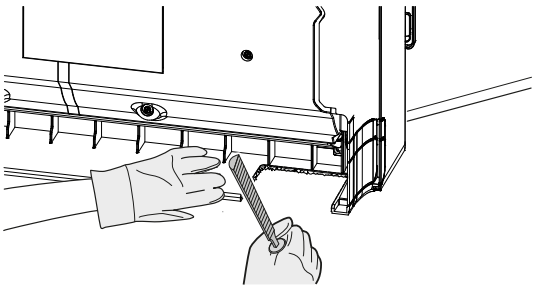

5.3 Povezovanje cevi za kondenzat

5.3.1 Splošni napotki

- **Dolžina cevi.** Cev za odvod kondenzata naj bo karseda kratka.
- **Premer cevi.** Uporabite togo cev iz polivinilklorida z nazivnim premerom 20 mm in zunanjim premerom 26 mm.

OPOMBA

- Gibko cev za odvod kondenzata položite z naklonom navzdol.
- Pasti NISO dovoljene.
- Konca gibke cevi nikoli NE postavite v vodo.

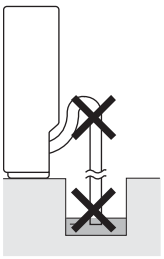

- **Gibka odvodna cev.** Gibka odvodna cev (dodatek) je dolga 220 mm in ima 18 mm zunanji premer na povezovalni strani.
- **Podaljševalna cev.** Kot podaljševalno cev uporabite togo cev iz polivinilklorida (iz lokalne dobave) z nazivnim premerom 20 mm. Ko boste priključevali podaljševalno cev, za lepljenje uporabite polivinilkloridno lepilo.
- **Kondenzacija.** Izvedite varnostne ukrepe proti kondenzaciji. Izolirajte vse izpustne cevi v stavbi.

5.3.2 Priključevanje cevi za izpust na notranjo enoto

OPOMBA

Nepravilno povezovanje izpustne cevi lahko privede do puščanja in do poškodb prostora in okolice namestitve.

1 Potisnite gibko odvodno cev (dodatek) čim dlje prek odvodne pipe in jo pritrdite z 1 vijakom (dodatek).

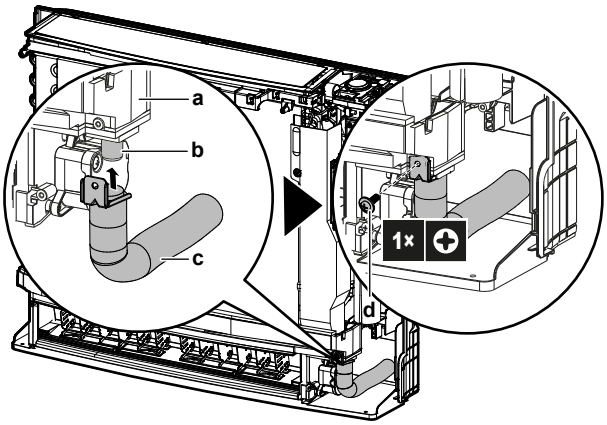

a Zbirna posoda za kondenzat
b Odvodna pipa
c Gibka odvodna cev (dodatek)
d Vijak (dodatek)

2 Preverite, da nikjer ne pušča voda (glejte "5.3.3 Preverjanje, da nikjer ne pušča voda" [▸ 9]).

3 Izolirajte notranjo odvodno pipo in cev z ≥10 mm izolacijskim materialom, da preprečite nastajanje kondenzata.

4 Povežite cevi za odvod kondenzata z gibko odvodno cevjo. Vstavite gibljivo odtočno cev za ≥50 mm, tako da ne bo mogla pasti iz cevi za iztok kondenzata.

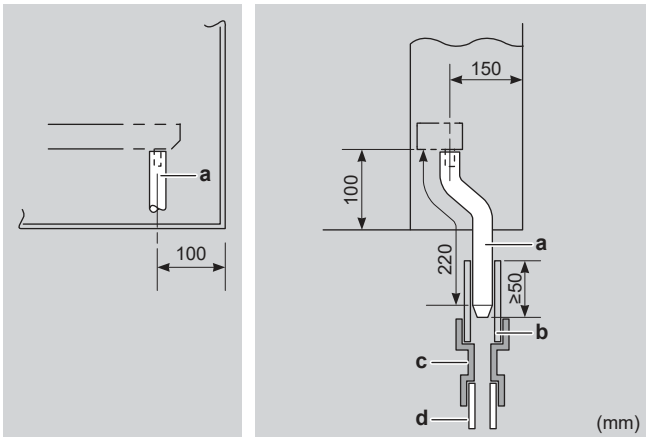

a Gibka odvodna cev (dodatek)
b Vinilkloridna iztočna cev (VP-30) (iz lokalne dobave)
c Reducirni del (iz lokalne dobave)
d Vinilkloridna iztočna cev (VP-20) (iz lokalne dobave)

5.3.3 Preverjanje, da nikjer ne pušča voda

1 Odstranite zračne filtre.

2 Počasi vlijte v zbirno posodo za kondenzat približno 1 liter vode in preverite, ali kje pušča.

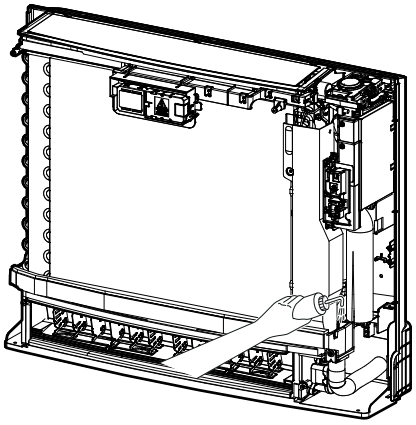

6 Nameščanje cevi

6.1 Priprava cevi za hladivo

6.1.1 Zahteve za cevi za hladivo

OPOMIN

Cevovodi morajo biti nameščeni v skladu z navodili v poglavju "6 Nameščanje cevi" [▸ 9]. Dovoljeni so samo mehanski spoji (npr. varjeni + prirobnični spoji), ki ustrezajo zadnji različici predpisa ISO14903.

OPOMIN

Cevi in spoji sistema split morajo biti narejeni s stalnimi spoji, ko so v zasedenem prostoru, razen če so to spoji, ki povezujejo neposredno cevi z notranjimi enotami.

OPOMBA

Cevi in deli pod tlakom morajo ustrezati delovanju s hladivom. Uporaba fosforne kisline deoksidira brezšivni baker cevi za hladivo.

- Tujki v ceveh (vključno z olji za izdelovanje) smejo dosegati največ ≤30 mg/10 m.

Premer cevi za hladivo

Uporabite cevi z enakim premerom, kot so priključki na zunanjih enotah:

Razred	Zunanji premer cevi (mm)	
	Cevi za tekočine	Cevi za plin
20~35	Ø6,35	Ø9,52
50	Ø6,35	Ø12,7

Material cevi za hladivo

Material za cevi

Fosforna kislina deoksidira brezšivni baker

Prirobnični spoji

Uporabljajte le kaljen material.

Stopnja trdote materiala za cevi in debelina sten

Zunanji premer (Ø)	Stopnja trdote	Debelina (t)[a]	
6,35 mm (1/4")	Kaljeno (O)	≥0,8 mm	
9,52 mm (3/8")			
12,7 mm (1/2")			

[a] Odvisno od veljavne zakonodaje in maksimalnega delovnega tlaka enote (glejte "PS High" na identifikacijski ploščici enote) bodo morda potrebne širše cevi.

6.1.2 Izolacija cevi za hladivo

- Za izolacijski material uporabite polietilensko peno:
  - s toplotno prevodnostjo od 0,041 do 0,052 W/mK (od 0,035 do 0,045 kcal/mh°C),
  - s toplotno obstojnostjo najmanj 120°C.
- Debelina izolacije:

Zunanji premer cevi ($Ø_p$)	Notranji premer izolacije ($Ø_i$)	Debelina izolacije (t)
6,35 mm (1/4")	8~10 mm	≥10 mm
9,52 mm (3/8")	10~14 mm	≥13 mm
12,7 mm (1/2")	14~16 mm	≥13 mm

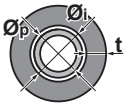

Če je temperatura višja od 30°C in je vlažnost višja od RH 80%, mora biti zatesnitvenega materiala vsaj 20 mm, da bi preprečili nastanek kondenzata na površju zatesnitvenega materiala.

6.2 Povezovanje cevi za hladivo

NEVARNOST: TVEGANJE ZA OŽGANINE/OPEKLINE

6.2.1 Da bi priključili cevi za hladivo na notranjo enoto

A2L **OPOZORILO: BLAGO VNETLJIV MATERIAL**

Hladivo v enoti je blago vnetljivo.

- **Dolžina cevi**. Cev za odvod kondenzata naj bo karseda kratka.

1 Priključite cevi za hladivo na enoto s **prirobničnimi spoji**.

2 **Izolirajte** cevi za hladivo na notranji enoti, kot sledi:

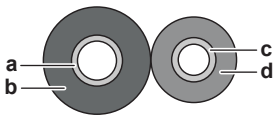

a Plinska cev
b Izolacija cevi za hladivo v plinastem stanju
c Tekočinska cev
d Izolacija cevi za hladivo v tekočem stanju

OPOMBA

Zagotovo izolirajte vse cevi za hladivo. Neizolirane cevi lahko povzročijo tvorjenje kondenzata.

3 Zaprite režo na povezavi cevi za hladivo in jo zavarujte s trakom (iz lokalne dobave). Pazite, da ne bo rež.

4 Ovijte režo in konec izolacije priključenih cevi za hladivo z izolacijskim materialom (dodatek). Pazite, da ne bo rež.

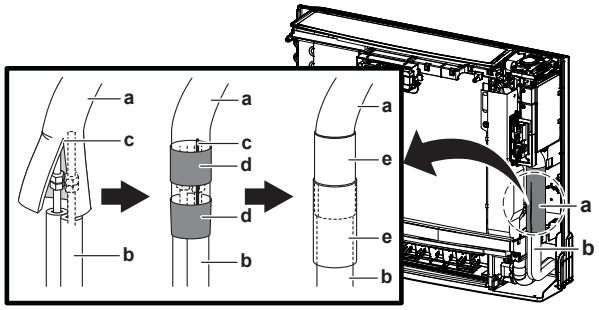

a Povezovanje cevi za hladivo
b Cevi za hladivo (iz lokalne dobave)
c Reža
d Trak
e Izolacijski kos (dodatek)

5 Preglejte spoje cevi, da ne puščajo, hladivo po polnjenju hladiva.

OPOMIN

Na spojih na tokokrogu za hladivo, izdelanih na mestu namestitve, je treba preveriti tesnost. Tesnost je treba preverjati z občutljivostjo 5 gramov hladiva na leto ali, bolje, pod tlakom, ki je vsaj 0,25-krat višji od maksimalnega dovoljenega tlaka. Pri preizkusu tesnosti ne smete zaznati nikakršnega puščanja.

7 Nameščanje električnih sestavnih delov

NEVARNOST: TVEGANJE SMRTI ZARADI ELEKTRIČNEGA UDARA

OPOZORILO

VEDNO uporabite večžilni kabel za napajanje.

OPOZORILO

Uporabite odklopnik za odklop vseh polov z vsaj 3 mm med kontaktnimi točkovnimi režami, ki omogočajo popolni odklop v III. razredu prenapetosti.

OPOZORILO

Če je napajalni kabel poškodovan, ga MORAJO proizvajalec, serviser ali druga ustrezno usposobljena oseba zamenjati, da ne bi prišlo do nevarnosti.

OPOZORILO

NE povezujte napajalnega kabla na notranjo enoto. To lahko povzroči električni udar ali požar.

OPOZORILO

- V enoto ne nameščajte električnih delov, kupljenih lokalno.
- NE razpeljujte napajanja za odvodno črpalko itd. s priključnega bloka. To lahko povzroči električni udar ali požar.

OPOZORILO

Pazite, da bodo kabli za medsebojne povezave stran od bakrenih cevi brez termoizolacije, saj se te cevi zelo segrejejo.

7.1 Specifikacije za standardne komponente ožičenja

OPOMBA

Priporočamo uporabo masivnih kablov. Če ste uporabili večžilne kable, nežno zasukajte dve žici, da ustvarite trden konec prevodnika za neposredno uporabo v priključni sponki ali za vstavljanje v okroglo obrobljeno ferulo. Podrobnosti so opisane v "Napotkih pri priključevanju električnega ožičenja" v Referenčnem priročniku za monterja.

Komponenta		
Kabel za medsebojno povezavo (notranja ↔ zunanja)	Napetost	220~240 V
	Presek vodnika	Uporabljajte samo vodnike, ki so v skladu s harmoniziranimi standardi, imajo dvojno izolacijo in so primerni za uporabljeno napetost 4-žilni kabel Minimum 1,5 mm²
Naprava za tokovni ostanek/Zemljostični odklopnik	V napajalno linijo je treba namestiti prekinjalo vezja za tokovni ostanek, ki je skladen z nacionalnimi predpisi o električnih napeljavah. VEDNO namestite prekinjalo vezja za tokovni ostanek s takojšnjim delovanjem, razen če nacionalni predpisi o električnih napeljavah določajo drugače.	

7.2 Priklop električnega ožičenja na notranjo enoto

OPOZORILO

Napajalnega ali povezovalnega kabla NE podaljšujte z žičnimi priključki, žičnimi priključnimi sponkami, zlepljenimi žicami ali podaljški.

To lahko povzroči pregrevanje, električni udar ali požar.

Električna dela naj se izvajajo v skladu s priročnikom za montažo in nacionalnimi predpisi ali pravili prakse.

1 Odprite priključno sponko.

2 Ogolite približno 15 mm konca kabla.

3 Uskladite barve kablov s številkami priključkov na priključnih ploščah notranje in zunanje enote in čvrsto pritrdite vijake kablov na ustrezne priključke.

4 Povežite žice za ozemljitev z ustreznimi priključki.

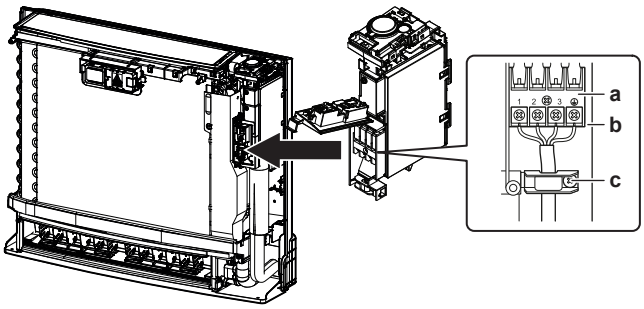

a Priključna sponka
b Blok z električnimi komponentami
c Kabelska sponka

5 Povlecite za žice, da se prepričate, ali so dobro pritrjene, in jih zavarujte s kabelsko sponko.

6 Pazite, da kabli ne bodo v stiku s kovinskimi prevodniki za izmenjevalnik toplote.

7 V primeru priključevanja dodatnega prilagojevalnika glejte "7.3 Da bi priključili opcijsko dodatno opremo (ožičeni uporabniški vmesnik, osrednji uporabniški vmesnik, brezžični prilagojevalnik itd.)" [▶ 11].

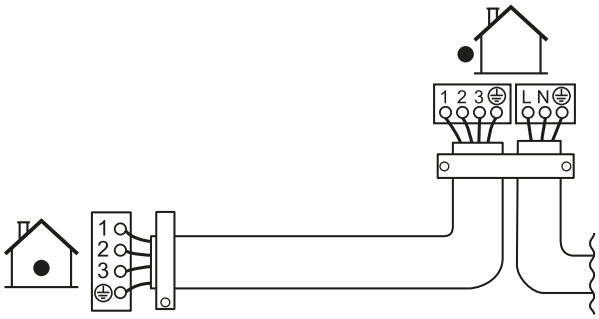

7.3 Da bi priključili opcijsko dodatno opremo (ožičeni uporabniški vmesnik, osrednji uporabniški vmesnik, brezžični prilagojevalnik itd.)

1 Odstranite pokrov omarice za električno ožičenje.

2 Povežite kabel dodatnega prilagojevalnika na priključek S21. Da bi povezali kabel dodatnega prilagojevalnika, glejte priročnik za nameščanje dodatnega prilagojevalnika.

3 Vodite kabel za povezavo, kot je prikazano na spodnji sliki.

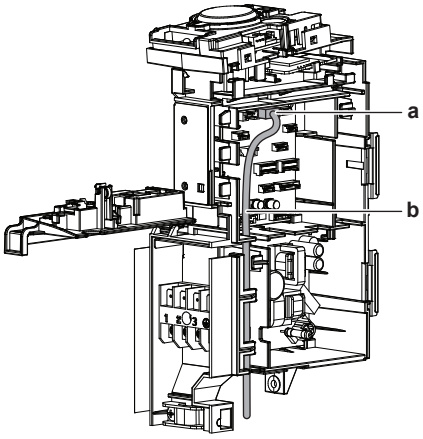

a S21priključek
b Dodatni kabel prilagojevalnika

4 Zaprite pokrov omarice za električno ožičenje.

8 Zaključevanje montaže notranje enote

8.1 Da bi končali nameščanje notranje enote

1 To naredite, ko so cevi za odvod kondenzata, hladivo in električno ožičenje položeni. Ovijte cevi za hladivo in povezovalni kabel z izolacijskim trakom. Ovijte, tako da je vsak naslednji ovoj traku vsaj na polovici širine prejšnjega ovoja.

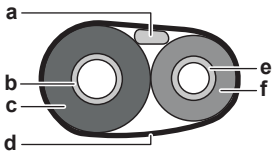

a	Kabel za medsebojno povezavo
b	Plinska cev
c	Izolacija cevi za hladivo v plinastem stanju
d	Izolacijski trak
e	Tekočinska cev
f	Izolacija cevi za hladivo v tekočem stanju

2 Cevi povlecite skozi luknjo v steni in reže zatesnite s kitom.

9 Konfiguracija

INFORMACIJA

Če sta v 1 prostoru nameščeni 2 notranji enoti, nastavite različna naslova za 2 uporabniška vmesnika. Za postopek glejte referenčni priročnik za monterja, za mesto glejte "1.2 O tem dokumentu" [▸ 2].

9.1 Kontakt On/Off

Ta funkcija zahteva nakup in namestitev dodatka KER303A.

Za opis funkcije, njen namen in opis, kako deluje, preberite navodila za uporabo, poglavje Kontakt On/Off.

INFORMACIJA

Tip kontakta in čas zamika se določita v servisnem meniju.

- Tip kontakta: navadno odprto (NO), navadno zaprto (NC) - tovarniška nastavitev
- Čas zamika: 0 - tovarniška nastavitev, 1, 2, 3, 5 minut

Primer: navadno zaprto (NC)

Ko je kontakt zaprt (okno zaprto, kartica vstavljena), enota deluje normalno.

Ko se kontakt odpre (okno odprto, kartica ni vstavljena), se zažene časovnik zamika. Enota se zaustavi, ko se izteče nastavljeni čas zamika.

Priporočamo, da nastavite čas zamika, da bi preprečili nepredvideno vklapljanje zaradi motenj signala.

INFORMACIJA

Po izbranem času zamika (0, 1, 2, 3, 5 minut) se enota zaustavi in preide v stanje pripravljenosti.

Ko stanje kontakta signalizira, da je okno odprto:

- Ukaz VKLOP/IZKLOP z daljinskega upravljalnika ali iz aplikacije ONECTA je onemogočen.
- Druge nastavitve, kot so želeni temperaturni cilj, način delovanja ali hitrost ventilatorja, je še vedno mogoče spremeniti, vendar bodo začele veljati šele po vnovičnem zagonu naprave.

Opomba: Daikin priporoča uporabo tipa kontakta **navadno zaprto (NC)**. Tako enota ne bo delovala, če se kontakt pokvari.

Nastavitev aktivacija/vnovični zagon

Način vnovičnega zagona določa, kako enota deluje, ko se okno spet zapre.

Ročni vnovični zagon

Enota se vnovič ne zažene samodejno.

Delovanje je treba vnovič zagnati ročno z **daljinskim upravljalnikom** ali z aplikacijo ONECTA.

Samodejni vnovični zagon

Enota se vnovič zažene samodejno v zadnjem načinu delovanja, ko je okno zaprto.

9.1.1 Za nastavitev kontakta On/Off

1 Pritisnite Temp in Mode, da vstopite v servisni način.

Rezultat: Pojavi se meni za nastavitve SC 001.

2 Uporabite Temp za navigacijo v meniju SC (nastavitev kontakta On/Off).

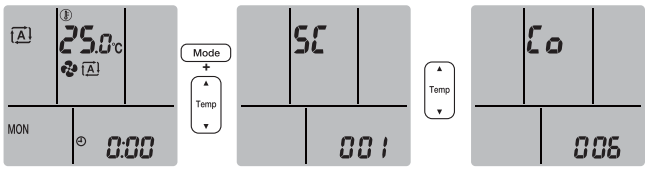

3 Pritisnite Mode, da vnesete nastavitev.

Rezultat: A (aktivacija nastavitve) utripa.

4 Pritisnite Mode, da bi vstopili v nastavitev.

Rezultat: 0 utripa.

5 Uporabite Temp, da bi izbrali tip aktivacije: 0 onemogoči, 1 omogoči ročno, 2 omogoči samodejni vnovični zagon.

6 Pritisnite Mode, da bi potrdili nastavitev.

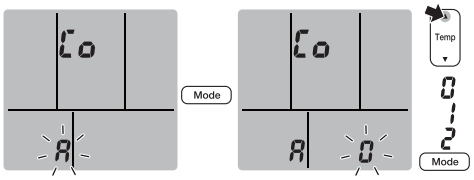

7 Pritisnite Cancel, da bi se vrnili na meni za nastavitev.

8 Uporabite Temp, da bi se premaknili na nastavitev tipa kontakta "n".

Rezultat: n utripa.

9 Pritisnite Mode, da bi vstopili v nastavitev.

Rezultat: 0 utripa.

10 Uporabite Temp, da bi izbrali tip kontakta: 0 navadno zaprto, 1 navadno odprto.

11 Pritisnite Mode, da bi potrdili nastavitev.

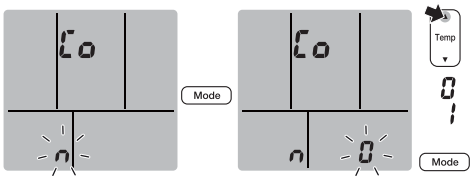

12 Pritisnite Cancel, da bi se vrnili na meni za nastavitev.

13 Uporabite Temp, da bi izbrali nastavitev časa zamika "d".

Rezultat: d utripa.

14 Pritisnite [Mode], da bi vnesli nastavitev časa zamika.

Rezultat: 0 utripa.

15 Uporabite [Temp], da bi izbrali čas zamika: 0 = 0 min, 1 = 1 min, 2 = 2 min …

16 Pritisnite [Mode], da bi potrdili čas zamika.

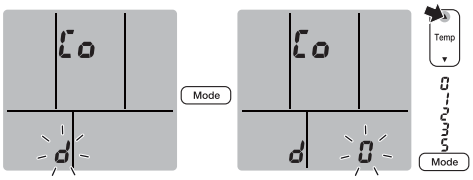

10 Zagon

OPOMBA

Splošen seznam preverjanj pri zagonu. Poleg navodil za predajo v uporabo v tem poglavju so na voljo tudi splošna navodila za zagon/seznam preverjanj na Daikin Library (zahtevana je overitev).

Splošen seznam preverjanj je dopolnitev navodil v tem poglavju in ga je mogoče uporabiti kot vodič in predlogo za poročanje med zagonom in predajo sistema uporabniku.

OPOMBA

Enota mora VEDNO delovati s termistorji in/ali tlačnimi tipali/stikali. Če NI tako, lahko posledično kompresor pregori.

10.1 Izvedite preizkus delovanja

Predpogoj: Napajanje MORA biti v navedenem območju.

Predpogoj: Preizkus delovanja je mogoče izvesti v načinu hlajenja ali ogrevanja.

Predpogoj: Preizkus mora biti izveden v skladu s priročnikom za delovanje notranje enote, da zagotovite, da pravilno delujejo vse funkcije in vsi deli.

1 V načinu hlajenje izberite najnižjo temperaturo, ki jo lahko nastavite. V načinu ogrevanje izberite najvišjo temperaturo, ki jo lahko nastavite. Preizkus delovanja je mogoče onemogočiti, če je to potrebno.

2 Ko je preizkus delovanja končan, temperaturo nastavite na normalno vrednost. V načinu hlajenje: 26~28°C, v načinu ogrevanje: 20~24°C.

3 Sistem neha delovati 3 minute po izklopu enote.

10.1.1 Da bi izvedli preizkus delovanja z brezžičnim daljinskim upravljalnikom

1 Da bi vključili sistem, pritisnite [⏻].

2 Sočasno pritisnite sredino [Temp] in [Mode].

3 Dvakrat pritisnite [Temp], da izberete T1, in potrdite izbiro s pritiskom na [Mode].

Rezultat: T1 na zaslonu prikazuje, da je izbran preizkus delovanja. Preizkus delovanja se po približno 30 minutah samodejno izklopi.

4 Za hitrejšo zaustavitev preizkusa delovanja pritisnite gumb vklop/izklop.

11 Odlaganje

OPOMBA

Sistema nikoli NE poskušajte razstaviti sami: razstavljanje sistema, delo s hladivom, oljem in drugimi deli MORA biti izvedeno v skladu z veljavno zakonodajo. Enote je treba obdelati v specializiranem obratu za ponovno uporabo in reciklažo.

12 Tehnični podatki

- **Podsklop** najnovejših tehničnih podatkov je na voljo na regionalni Daikin spletni strani (javno dostopna).
- **Popolni** tehnični podatki so na voljo na Daikin Library (zahtevana avtentikacija).

12.1 Shema povezav

Prevod opomb na shemi ožičenja	
Na shemi ožičenja	**Slovensko**
Caution: When the main power is turned OFF and then back on again, operation will resume automatically.	Opozorilo: Ko je glavno napajanje izključeno in nato spet vključeno, se bo delovanje samodejno nadaljevalo.
Notice: (*) Applicable for units with refrigerant leakage sensor only.	Opomba: (*) Ustreza samo za enote s senzorjem za zaznavanje puščanja.

12.1.1 Poenotena legenda za vezalno shemo

Za uporabljene dele in oštevilčevanje glejte shemo povezav na enoti. Oštevilčevanje delov se izvede z arabskimi številkami naraščajoče za vsak del in je v spodnji preglednici predstavljeno s "*" kodo dela.

Simbol	Pomen	Simbol	Pomen
	Prekinjalo vezja		Zaščitna ozemljitev
			Brezšumni ozemljitveni vodnik
			Ozemljitvena zaščita (vijak)
	Povezava	Ⓐ,	Pretvornik
	Priključek		Priključek za rele
	Ozemljitev		Priključek kratkega stika
	Zunanje ožičenje		Priključna sponka
	Varovalka		Povezavna letvica
INDOOR	Notranja enota	○ ●	Žična sponka
OUTDOOR	Zunanja enota		Grelnik
	Naprava za tokovni ostanek		

Simbol	Barva	Simbol	Barva
BLK	Črna	ORG	Oranžna
BLU	Modra	PNK	Rožnata
BRN	Rjava	PRP, PPL	Vijolična
GRN	Zelena	RED	Rdeča
GRY	Siva	WHT	Bela
SKY BLU	Nebeško modra	YLW	Rumena

Simbol	Pomen
A*P	Tiskano vezje
BS*	Gumb ON/OFF, stikalo za delovanje

12 Tehnični podatki

Simbol	Pomen
BZ, H*O	Brenčač
C*	Kondenzator
AC*, CN*, E*, HA*, HE*, HL*, HN*, HR*, MR*_A, MR*_B, S*, U, V, W, X*A, K*R_*, NE	Povezava, priključek
D*, V*D	Dioda
DB*	Premostitev diode
DS*	DIP-stikalo
E*H	Grelnik
FU*, F*U, (za lastnosti glejte tiskano vezje v vaši enoti)	Varovalka
FG*	Priključek (ozemljitev ohišja)
H*	Varovalni pas
H*P, LED*, V*L	Pilotska lučka, svetlobna dioda
HAP	Svetlobna dioda (servisni monitor - zelena)
HIGH VOLTAGE	Visoka napetost
IES	Tipalo Intelligent-eye
IPM*	Inteligentni napajalni modul
K*R, KCR, KFR, KHuR, K*M	Magnetni rele
L	Pod napetostjo
L*	Tuljava
L*R	Reaktanca
M*	Koračni motor
M*C	Motor kompresorja
M*F	Motor ventilatorja
M*P	Motor črpalke za odtok
M*S	Nihajni motor
MR*, MRCW*, MRM*, MRN*	Magnetni rele
N	Nevtralni vodnik
NE	Brezšumni ozemljitveni vodnik
n=*, N=*	Število prehodov skozi feritno jedro
PAM	Modulacija amplitude pulziranja
PCB*	Tiskano vezje
PM*	Napajalni modul
PS	Preklopno napajanje
PTC*	Termistor PTC
Q*	Bipolarni tranzistor izoliranih vrat (IGBT)
Q*C	Prekinjalo vezja
Q*DI, KLM	Zemljostični odklopnik
Q*L	Preobremenitvena zaščita
Q*M	Termično stikalo
Q*R	Naprava za tokovni ostanek
R*	Upor
R*T	Termistor
RC	Sprejemnik
S*C	Omejevalno stikalo
S*L	Stikalo s plovcem
S*NG	Tipalo puščanja hladiva
S*NPH	Tlačno tipalo (visoki tlak)
S*NPL	Tlačno tipalo (nizki tlak)
S*PH, HPS*	Tlačno stikalo (visoki tlak)
S*PL	Tlačno stikalo (nizki tlak)
S*T	Termostat
S*RH	Tipalo vlažnosti
S*W, SW*	Stikalo za delovanje
SA*, F1S	Pretokovni zaustavljalnik

Simbol	Pomen
SR*, WLU	Sprejemnik signala
SS*	Izbirno stikalo
SHEET METAL	Montažna ploščica priključnih sponk
T*R	Transformator
TC, TRC	Oddajnik
V*, R*V	Varistor
V*R	Premostitev diode, Napajalni modul bipolarnega tranzistorja izoliranih vrat (IGBT)
WRC	Brezžični daljinski upravljalnik
X*	Priključna sponka
X*M	Priključne sponke (blok)
Y*E	Navitje elektronskega ekspanzijskega ventila
Y*R, Y*S	Tuljava obračalnega elektromagnetnega ventila
Z*C	Feritno jedro
ZF, Z*F	Protišumni filter

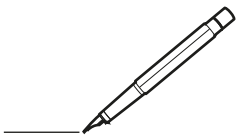

Copyright 2026 Daikin

DAIKIN INDUSTRIES CZECH REPUBLIC s.r.o.
U Nové Hospody 1155/1, 301 00 Plzeň Skvrňany, Czech Republic

DAIKIN EUROPE N.V.
Zandvoordestraat 300, B-8400 Oostende, Belgium

3P847290-7 2026.06