Priročnik za montažo

Sobne klimatske naprave Daikin

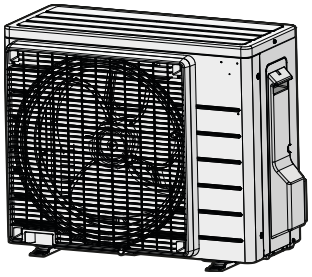

ARXF20C5V1B
ARXF25C5V1B
ARXF35C5V1B
ARXF42C5V1B

Priročnik za montažo
Sobne klimatske naprave Daikin

Slovenščina

CE - DECLARATION-OF-CONFORMITY
CE - KONFORMITÄTSERKLÄRUNG
CE - DECLARATION-DE-CONFORMITE
CE - CONFORMITEITSVERKLARING
CE - DECLARACION-DE-CONFORMIDAD
CE - DICHIARAZIONE-DI-CONFORMITA
CE - ΔΗΛΩΣΗ ΣΥΜΜΟΡΦΩΣΗΣ
CE - DECLARAÇÃO-DE-CONFORMIDADE
CE - ЗАЯВЛЕНИЕ-О-СООТВЕТСТВИИ
CE - OVERENSSTEMMELSESERKLÆRING
CE - FÖRSÄKRAN-OM-ÖVERENSTÄMMELSE
CE - ERKLÆRING OM-SAMSVAR
CE - ILMOITUS-YHDENMUKAISUUDESTA
CE - PROHLÁŠENÍ-O-SHODĚ
CE - IZJAVA-O-USKLAĐENOSTI
CE - MEGFELELŐSÉGI-NYILATKOZAT
CE - DEKLARACJA-ZGODNOŚCI
CE - DECLARAŢIE-DE-CONFORMITATE
CE - IZJAVA O SKLADNOSTI
CE - VASTAVUSDEKLARATSIOON
CE - ДЕКЛАРАЦИЯ-ЗА-СЪОТВЕТСТВИЕ
CE - ATITIKTIES-DEKLARACIJA
CE - ATBILSTĪBAS-DEKLARĀCIJA
CE - VYHLÁSENIE-ZHODY
CE - UYGUNLUK-BEYANI

Daikin Europe N.V.

01 (GB) declares under its sole responsibility that the air conditioning models to which this declaration relates:
02 (D) erklärt auf seine alleinige Verantwortung daß die Modelle der Klimageräte für die diese Erklärung bestimmt ist:
03 (F) déclare sous sa seule responsabilité que les appareils d'air conditionné visés par la présente déclaration:
04 (NL) verklaart hierbij op eigen exclusieve verantwoordelijkheid dat de airconditioning units waarop deze verklaring betrekking heeft:
05 (E) declara baja su única responsabilidad que los modelos de aire acondicionado a los cuales hace referencia la declaración:
06 (I) dichiara sotto sua responsabilità che i condizionatori modello a cui è riferita questa dichiarazione:
07 (GR) δηλώνει με αποκλειστική της ευθύνη ότι τα μοντέλα των κλιματιστικών συσκευών στα οποία αναφέρεται η παρούσα δήλωση:
08 (P) declara sob sua exclusiva responsabilidade que os modelos de ar condicionado a que esta declaração se refere:
09 (RUS) заявляет, исключительно под свою ответственность, что модели кондиционеров воздуха, к которым относится настоящее заявление:
10 (DK) erklærer under eneansvar, at klimaanlægmodellerne, som denne deklaration vedrører:
11 (S) deklarerar i egenskap av huvudansvarig, att luftkonditioneringsmodellerna som berörs av denna deklaration innebär att:
12 (N) erklærer et fullstendig ansvar for at de luftkondisjoneringsmodeller som berøres av denne deklarasjon, innebærer at:
13 (FIN) ilmoittaa yksinomaan omalla vastuullaan, että tämän ilmoituksen tarkoittamat ilmastointilaitteiden mallit:
14 (CZ) prohlašuje ve své plné odpovědnosti, že modely klimatizace, k nimž se toto prohlášení vztahuje:
15 (HR) izjavljuje pod isključivo vlastitom odgovornošću da su modeli klima uređaja na koje se ova izjava odnosi:
16 (H) teljes felelőssége tudatában kijelenti, hogy a klímaberendezés modellek, melyekre e nyilatkozat vonatkozik:
17 (PL) deklaruje na własną i wyłączną odpowiedzialność, że modele klimatyzatorów, których dotyczy niniejsza deklaracja:
18 (RO) declară pe proprie răspundere că aparatele de aer condiţionat la care se referă această declaraţie:
19 (SLO) z vso odgovornostjo izjavlja, da so modeli klimatskih naprav, na katere se izjava nanaša:
20 (EST) kinnitab oma täielikul vastutusel, et käesoleva deklaratsioonl alla kuuluvad kliimaseadmete mudelid:
21 (BG) декларира на своя отговорност, че моделите климатична инсталация, за които се отнася тази декларация:
22 (LT) visiška savo atsakomybe skelbia, kad oro kondicionavimo prietaisų modeliai, kuriems yra taikoma ši deklaracija:
23 (LV) ar pilnu atbildību apliecina, ka tālāk uzskaitīto modeļu gaisa kondicionētāji, uz kuriem attiecas šī deklarācija:
24 (SK) vyhlasuje na vlastnú zodpovednosť, že tieto klimatizačné modely, na ktoré sa vzťahuje toto vyhlásenie:
25 (TR) tamamen kendi sorumluluğunda olmak üzere bu bildirinin ilgili olduğu klima modellerinin aşağıdaki gibi olduğunu beyan eder:

RXF20C5V1B, RXF25C5V1B, RXF35C5V1B, RXF42C5V1B,
ARXF20C5V1B, ARXF25C5V1B, ARXF35C5V1B, ARXF42C5V1B,

01 are in conformity with the following standard(s) or other normative document(s), provided that these are used in accordance with our instructions:
02 der/den folgenden Norm(en) oder einem anderen Normdokument oder -dokumenten entspricht/entsprechen, unter der Voraussetzung, daß sie gemäß unseren Anweisungen eingesetzt werden:
03 sont conformes à la/aux norme(s) ou autre(s) document(s) normatif(s), pour autant qu'ils soient utilisés conformément à nos instructions:
04 conform de volgende norm(en) of één of meer andere bindende documenten zijn, op voorwaarde dat ze worden gebruikt overeenkomstig onze instructies:
05 están en conformidad con la(s) siguiente(s) norma(s) u otro(s) documento(s) normativo(s), siempre que sean utilizados de acuerdo con nuestras instrucciones:
06 sono conformi al(i) seguente(i) standard(s) o altro(i) documento(i) a carattere normativo, a patto che vengano usati in conformità alle nostre istruzioni:
07 είναι σύμφωνα με τα(α) ακόλουθο(α) πρότυπο(α) ή άλλο έγγραφο(α) κανονισμών, υπό την προϋπόθεση ότι χρησιμοποιούνται σύμφωνα με τις οδηγίες μας:
08 estão em conformidade com a(s) seguinte(s) norma(s) ou outro(s) documento(s) normativo(s), desde que estes sejam utilizados de acordo com as nossas instruções:
09 соответствуют следующим стандартам или другим нормативным документам, при условии их использования согласно нашим инструкциям:
10 overholder følgende standard(er) eller andet/andre retningsgivende dokument(er), forudsat at disse anvendes i henhold til vore instrukser:
11 respektive utrustning är utförd i överensstämmelse med och följer följande standard(er) eller andra normgivande dokument, under förutsättning att användning sker i överensstämmelse med våra instruktioner:
12 respektive utstyr er i overensstemmelse med følgende standard(er) eller andre normgivende dokument(er), under forutsetning av at disse brukes i henhold til våre instrukser:
13 vastaavat seuraavien standardien ja muiden ohjeellisten dokumenttien vaatimuksia edellyttäen, että niitä käytetään ohjeidemme mukaisesti:
14 za předpokladu, že jsou využívány v souladu s našimi pokyny, odpovídají následujícím normám nebo normativním dokumentům:
15 u skladu sa slijedećim standardom(ima) ili drugim normativnim dokumentom(ima), uz uvjet da se oni koriste u skladu s našim uputama:
16 megfelelnek az alábbi szabvány(ok)nak vagy egyéb irányadó dokumentum(ok)nak, ha azokat előírás szerint használják:
17 spełniają wymogi następujących norm i innych dokumentów normalizacyjnych, pod warunkiem że używane są zgodnie z naszymi instrukcjami:
18 sunt în conformitate cu următorul (următoarele) standard(e) sau alt(e) document(e) normativ(e), cu condiţia ca acestea să fie utilizate în conformitate cu instrucţiunile noastre:
19 skladni z naslednjimi standardi in drugimi normativi, pod pogojem, da se uporabljajo v skladu z našimi navodili:
20 on vastavuses järgmis(t)e standard(ite)ga või teiste normatiivsete dokumentidega, kui neid kasutatakse vastavalt meie juhenditele:
21 съответстват на следните стандарти или други нормативни документи, при условие, че се използват съгласно нашите инструкции:
22 atitinka žemiau nurodytus standartus ir (arba) kitus norminius dokumentus su sąlyga, kad yra naudojami pagal mūsų nurodymus:
23 tad, ja lietoti atbilstoši ražotāja norādījumiem, atbilst sekojošiem standartiem un citiem normatīviem dokumentiem:
24 sú v zhode s nasledovnou(ými) normou(ami) alebo iným(i) normatívnym(i) dokumentom(ami), za predpokladu, že sa používajú v súlade s našim návodom:
25 ürünün, talimatlarımıza göre kullanılması koşuluyla aşağıdaki standartlar ve norm belirten belgelerle uyumludur:

EN60335-2-40,

01 following the provisions of:
02 gemäß den Vorschriften der:
03 conformément aux stipulations des:
04 overeenkomstig de bepalingen van:
05 siguiendo las disposiciones de:
06 secondo le prescrizioni per:
07 με τήρηση των διατάξεων των:
08 de acordo com o previsto em:
09 в соответствии с положениями:
10 under iagttagelse af bestemmelserne i:
11 enligt villkoren i:
12 gitt i henhold til bestemmelsene i:
13 noudattaen määräyksiä:
14 za dodržení ustanovení předpisu:
15 prema odredbama:
16 követi a(z):
17 zgodnie z postanowieniami Dyrektyw:
18 în urma prevederilor:
19 ob upoštevanju določb:
20 vastavalt nõuetele:
21 спедвайки клаузите на:
22 laikantis nuostatų, pateikiamų:
23 ievērojot prasības, kas noteiktas:
24 dodržiavajúc ustanovenia:
25 bunun koşullarına uygun olarak:

Low Voltage 2014/35/EU
Electromagnetic Compatibility 2014/30/EU *
Machinery 2006/42/EC **

01 Directives, as amended.
02 Direktiven, gemäß Änderung.
03 Directives, telles que modifiées.
04 Richtlijnen, zoals geamendeerd.
05 Directivas, según lo enmendado.
06 Direttive, come da modifica.
07 Οδηγιών, όπως έχουν τροποποιηθεί.
08 Directivas, conforme alteração em.
09 Директив со всеми поправками.
10 Direktiver, med senere ændringer.
11 Direktiv, med företagna ändringar.
12 Direktiver, med foretatte endringer.
13 Direktiivejä, sellaisina kuin ne ovat muutettuina.
14 v platném znění.
15 Smjernice, kako je izmijenjeno.
16 irányelv(ek) és módosításaik rendelkezéseit.
17 z późniejszymi poprawkami.
18 Directivelor, cu amendamentele respective.
19 Direktive z vsemi spremembami.
20 Direktiivid koos muudatustega.
21 Директиви, с техните изменения.
22 Direktyvose su papildymais.
23 Direktīvās un to papildinājumos.
24 Smernice, v platnom znení.
25 Değiştirilmiş halleriyle Yönetmelikler.

01 **Note*** as set out in **<A>** and judged positively by **<B>** according to the **Certificate <C>**.
02 **Hinweis*** wie in **<A>** aufgeführt und von **<B>** positiv beurteilt gemäß **Zertifikat <C>**.
03 **Remarque*** tel que défini dans **<A>** et évalué positivement par **<B>** conformément au **Certificat <C>**.
04 **Bemerk*** zoals vermeld in **<A>** en positief beoordeeld door **<B>** overeenkomstig **Certificaat <C>**.
05 **Nota*** como se establece en **<A>** y es valorado positivamente por **<B>** de acuerdo con el **Certificado <C>**.
06 **Nota*** delineato nel **<A>** e giudicato positivamente da **<B>** secondo il **Certificato <C>**.
07 **Σημείωση*** όπως καθορίζεται στο **<A>** και κρίνεται θετικά από το **<B>** σύμφωνα με το **Πιστοποιητικό <C>**.
08 **Nota*** tal como estabelecido em **<A>** e com o parecer positivo de **<B>** de acordo com o **Certificado <C>**.
09 **Примечание*** как указано в **<A>** и в соответствии с положительным решением **<B>** согласно **Свидетельству <C>**.
10 **Bemærk*** som anført i **<A>** og positivt vurderet af **<B>** i henhold til **Certifikat <C>**.
11 **Information*** enligt **<A>** och godkänts av **<B>** enligt **Certifikatet <C>**.
12 **Merk*** som det fremkommer i **<A>** og gjennom positiv bedømmelse av **<B>** ifølge **Sertifikat <C>**.
13 **Huom*** jotka on esitetty asiakirjassa **<A>** ja jotka **<B>** on hyväksynyt **Sertifikaatin <C>** mukaisesti.
14 **Poznámka*** jak bylo uvedeno v **<A>** a pozitivně zjištěno **<B>** v souladu s **osvědčením <C>**.
15 **Napomena*** kako je izloženo u **<A>** i pozitivno ocijenjeno od strane **<B>** prema **Certifikatu <C>**.
16 **Megjegyzés*** a(z) **<A>** alapján, a(z) **<B>** igazolta a megfelelést, a(z) **<C> tanúsítvány** szerint.
17 **Uwaga*** zgodnie z dokumentacją **<A>**, pozytywną opinią **<B>** i **Świadectwem <C>**.
18 **Notă*** aşa cum este stabilit în **<A>** şi apreciat pozitiv de **<B>** în conformitate cu **Certificatul <C>**.
19 **Opomba*** kot je določeno v **<A>** in odobreno s strani **<B>** v skladu s **certifikatom <C>**.
20 **Märkus*** nagu on näidatud dokumendis **<A>** ja heaks kiidetud **<B>** järgi vastavalt **sertifikaadile <C>**.
21 **Забележка*** както е изложено в **<A>** и оценено положително от **<B>** съгласно **Сертификата <C>**.
22 **Pastaba*** kaip nustatyta **<A>** ir kaip teigiamai nuspręsta **<B>** pagal **Sertifikatą <C>**.
23 **Piezīmes*** kā norādīts **<A>** un atbilstoši **<B>** pozitīvajam vērtējumam saskaņā ar **sertifikātu <C>**.
24 **Poznámka*** ako bolo uvedené v **<A>** a pozitívne zistené **<B>** v súlade s **osvedčením <C>**.
25 **Not*** **<A>**'da belirtildiği gibi ve **<C> Sertifikasına** göre **<B>** tarafından olumlu olarak değerlendirildiği gibi.

<A>	**DAIKIN.TCF.032E7/11-2020**
<B>	**DEKRA (NB0344)**
<C>	**2159619.0551-EMC**

01** Daikin Europe N.V. is authorised to compile the Technical Construction File.
02** Daikin Europe N.V. hat die Berechtigung die Technische Konstruktionsakte zusammenzustellen.
03** Daikin Europe N.V. est autorisé à compiler le Dossier de Construction Technique.
04** Daikin Europe N.V. is bevoegd om het Technisch Constructiedossier samen te stellen.
05** Daikin Europe N.V. está autorizado a compilar el Archivo de Construcción Técnica.
06** Daikin Europe N.V. è autorizzata a redigere il File Tecnico di Costruzione.
07** Η Daikin Europe N.V. είναι εξουσιοδοτημένη να συντάξει τον Τεχνικό φάκελο κατασκευής.
08** A Daikin Europe N.V. está autorizada a compilar a documentação técnica de fabrico.
09** Компания Daikin Europe N.V. уполномочена составить Комплект технической документации.
10** Daikin Europe N.V. er autoriseret til at udarbejde de tekniske konstruktionsdata.
11** Daikin Europe N.V. är bemyndigade att sammanställa den tekniska konstruktionsfilen.
12** Daikin Europe N.V. har tillatelse til å kompiliere den Tekniske konstruksjonsfilen.
13** Daikin Europe N.V. on valtuutettu laatimaan Teknisen asiakirjan.
14** Společnost Daikin Europe N.V. má oprávnění ke kompilaci souboru technické konstrukce.
15** Daikin Europe N.V. je ovlašten za izradu Datoteke o tehničkoj konstrukciji.
16** A Daikin Europe N.V. jogosult a műszaki konstrukciós dokumentáció összeállítására.
17** Daikin Europe N.V. ma upoważnienie do zbierania i opracowywania dokumentacji konstrukcyjnej.
18** Daikin Europe N.V. este autorizat să compileze Dosarul tehnic de construcţie.
19** Daikin Europe N.V. je pooblaščen za sestavo datoteke s tehnično mapo.
20** Daikin Europe N.V. on volitatud koostama tehnilist dokumentatsiooni.
21** Daikin Europe N.V. е оторизирана да състави Акта за техническа конструкция.
22** Daikin Europe N.V. yra įgaliota sudaryti šį techninės konstrukcijos failą.
23** Daikin Europe N.V. ir autorizēts sastādīt tehnisko dokumentāciju.
24** Spoločnosť Daikin Europe N.V. je oprávnená vytvoriť súbor technickej konštrukcie.
25** Daikin Europe N.V. Teknik Yapı Dosyasını derlemeye yetkilidir.

3P516375-16N

DAIKIN

Hiromitsu Iwasaki
Director
Ostend, 4th of January 2021

DAIKIN EUROPE N.V.
Zandvoordestraat 300, B-8400 Oostende, Belgium

Vsebina

1 O dokumentaciji 3
1.1 O tem dokumentu 3
2 Specifična varnostna navodila za monterja 3
3 O škatli 5
3.1 Zunanja enota 5
3.1.1 Razpakiranje zunanje enote 5
3.1.2 Odstranjevanje opreme iz zunanje enote 6
4 Montaža enote 6
4.1 Priprava mesta namestitve 6
4.1.1 Zahteve za namestitveno mesto za zunanjo enoto 6
4.1.2 Dodatne zahteve za namestitveno mesto za zunanjo enoto v hladnih predelih 6
4.2 Nameščanje zunanje enote 7
4.2.1 Priprava montažne konstrukcije 7
4.2.2 Montaža zunanje enote 7
4.2.3 Priprava drenaže 7
4.2.4 Preprečevanje prevračanja zunanje enote 7
5 Montaža cevi 8
5.1 Priprava cevi za hladivo 8
5.1.1 Zahteve za cevi za hladivo 8
5.1.2 Dolžina cevi za hladivo in višinske razlike 8
5.1.3 Izolacija cevi za hladivo 8
5.2 Povezovanje cevi za hladivo 8
5.2.1 O priključevanju cevi za hladivo 8
5.2.2 Varnostni ukrepi pri priključevanju cevi za hladivo 8
5.2.3 Priključevanje cevi za hladivo na zunanjo enoto 8
5.3 Preverjanje cevi za hladivo 9
5.3.1 Preverjanje puščanja 9
5.3.2 Vakuumsko praznjenje 9
6 Polnjenje s hladivom 9
6.1 O polnjenju s hladivom 9
6.2 O hladivu 9
6.3 Določanje dodatne količine hladiva 10
6.4 Določanje celotne količine ponovnega polnjenja 10
6.5 Dolivanje dodatnega hladiva 10
6.6 Pritrjevanje nalepke o fluoriranih toplogrednih plinih 10
7 Električna napeljava 10
7.1 Specifikacije standardnih komponent ožičenja 11
7.2 Da bi povezali električno ožičenje na zunanjo enoto 11
8 Zaključevanje montaže zunanje enote 11
8.1 Zaključevanje montaže zunanje enote 11
8.2 Zapiranje zunanje enote 11
9 Zagon 11
9.1 Seznam preverjanj pred zagonom 11
9.2 Seznam preverjanj med zagonom 12
9.3 Izvajanje testnega zagona 12
9.4 Zagon zunanje enote 12
10 Odpravljanje težav 12
10.1 Diagnosticiranje napak s svetlečo diodo na tiskanem vezju zunanje enote 12
11 Odstranjevanje 12
12 Tehnični podatki 13
12.1 Vezalna shema 13
12.1.1 Poenotena legenda za vezalno shemo 13
12.2 Shema napeljave cevi 15
12.2.1 Shema napeljave cevi: zunanja enota 15

1 O dokumentaciji

1.1 O tem dokumentu

INFORMACIJE

Prepričajte se, da ima uporabnik natisnjeno dokumentacijo in ga prosite, naj jo shrani.

Ciljni prejemniki

Pooblaščeni monterji

OPOZORILO

Prepričajte se, da so materiali za namestitev, servisiranje, vzdrževanje, popravila in sploh uporabljeni materiali v skladu z navodili iz Daikin ter da se skladajo z ustrezno zakonodajo in da so vsa našteta dejanja izvedle kvalificirane osebe. V Evropi in na območjih, kjer so v uporabi standardi IEC, je ustrezen standard EN/IEC 60335-2-40.

INFORMACIJE

V tem dokumentu so samo navodila za montažo, ki se nanašajo na zunanjo enoto. Za nameščanje notranje enote (nameščanje notranje enote, priključevanje cevi za hladivo na notranjo enoto, priključevanje električnega ožičenja na notranjo enoto …), glejte priročnik za montažo notranje enote.

Komplet dokumentacije

Ta dokument je del kompleta dokumentacije. Celotno dokumentacijo sestavljajo:

- **Splošni varnostni ukrepi:**
  - Varnostna navodila, ki jih morate prebrati pred montažo
  - Format: Papirni izvod (v škatli zunanje enote)
- **Priročnik za montažo zunanje enote:**
  - Navodila za montažo
  - Format: Papirni izvod (v škatli zunanje enote)
- **Vodnik za monterja:**
  - Priprava za namestitev, referenčni podatki …
  - Format: Digitalne datoteke na naslovu http://www.daikineurope.com/support-and-manuals/product-information/

V območnem spletnem mestu Daikin ali pri vašem prodajalcu so morda na voljo najnovejše posodobitve priložene dokumentacije.

Izvorna dokumentacija je pisana v angleščini. Dokumentacija v drugih jezikih je prevod.

Tehnično-inženirski podatki

- **Povzetek** najnovejših tehničnih podatkov je na voljo na regionalni Daikin spletni strani (javno dostopna).
- **Popolni** tehnični podatki so na voljo na Daikin Business Portal (zahtevana avtentikacija).

2 Specifična varnostna navodila za monterja

Vedno upoštevajte naslednje varnostne ukrepe in predpise.

Nameščanje enote (glejte "4 Montaža enote" [▸ 6])

OPOZORILO

Montažo mora izvesti monter, izbira materialov in montaža pa morata ustrezati veljavni zakonodaji. Zadevni standard za Evropo je EN378.

Mesto nameščanja (glejte "4.1 Priprava mesta namestitve" [▸ 6])

POZOR

- Preverite, ali lahko mesto namestitve prenese težo enote. Neprimerna montaža je nevarna. Lahko povzroči tudi vibracije in nenavadne zvoke med delovanjem.
- Poskrbite, da bo dovolj prostora za vzdrževanje.
- Enote NE nameščajte tako, da bo v stiku s stropom ali steno, saj to lahko povzroči vibracije.

OPOZORILO

Napravo je treba hraniti v prostoru, v katerem ni neprekinjeno delujočih virov vžiga (kot so odprti plameni, delujoča plinska naprava ali delujoči električni grelnik).

Povezovanje cevi za hladivo (glejte "5.2 Povezovanje cevi za hladivo" [▸ 8])

POZOR

- Enot, ki so pri pošiljanju že napolnjene s hladivom R32, ne smete spajkati ali variti na mestu namestitve.
- Med nameščanjem hladilnega sistema morate pri spajanju delov, pri katerem je vsaj v enem delu že hladivo, upoštevati naslednje zahteve: v obljudenih prostorih niso dovoljeni nepermanentni spoji za hladivo R32, razen za spoje, ki jih na mestu namestitve neposredno na notranjo enoto za priključevanje cevi. Spoji, narejeni na mestu namestitve za neposredno povezovanje cevi na notranje enote, morajo biti nepermanentnega tipa.

POZOR

- Uporabite holandsko matico, pritrjeno na enoto.
- Da bi preprečili uhajanje plina, hladilno olje nanesite samo na notranjo površino razširitve. Uporabite hladilno olje za R32.
- Spojev NE uporabljajte znova.

POZOR

- V delu z razširitvijo NE uporabljajte mineralnih olj.
- NE smete uporabiti cevi iz prejšnjih namestitev.
- Da bi zagotovili dobo uporabnosti te enote R32, vanjo NIKOLI ne vstavljajte sušila. Sušilni material se lahko raztopi in poškoduje sistem.

OPOZORILO

Varno povežite cevi za hladivo, preden zaženete kompresor. Če cevi za hladivo niso priključene in je zaustavitveni ventil ob zagonu kompresorja odprt, se bo vanj vsesal zrak, kar bo povzročilo previsok pritisk v zanki hladilnega sredstva, kar lahko povzroči škodo na opremi ali poškodbe oseb.

POZOR

- Nepopolna razširitev lahko povzroči iztekanje hladiva.
- Priviha NE smete ponovno uporabiti. Uporabite nove razširitve, da preprečite uhajanje plinastega hladiva.
- Uporabite holandske matice, ki so priložene enoti. Uporaba drugačnih holandskih matic lahko povzroči puščanje plinastega hladiva.

POZOR

NE odpirajte ventilov, preden dokončate razširitev. To bi povzročilo puščanje plinastega hladiva.

NEVARNOST: NEVARNOST EKSPLOZIJE

Enote NE zaženite, dokler ni ustvarjen vakuum.

Dolivanje hladiva (glejte "6 Polnjenje s hladivom" [▸ 9])

OPOZORILO

Hladivo v enoti je blago vnetljivo, vendar navadno NE pušča. Če hladivo uhaja v prostor in pride v stik z ognjem z gorilnika, grelca ali štedilnika, lahko pride do požara ali do nastajanja škodljivega plina.

Izključite vse vnetljive grelne naprave, prostor prezračite in stopite v stik s prodajalcem, pri katerem ste kupili enoto.

Enote ne uporabljajte, dokler serviser ne potrdi, da je bil del, iz katerega je puščalo hladivo, popravljen.

OPOZORILO

- Za hladivo uporabljajte samo R32. Druge snovi lahko povzročijo eksplozije in nesreče.
- R32 vsebuje fluorirane toplogredne pline. Njegova vrednost potenciala globalnega segrevanja (GWP) je 675. Teh plinov NE izpuščajte v ozračje.
- Pri točenju hladiva vedno uporabljajte zaščitne rokavice in zaščitna očala.

POZOR

Da preprečite okvaro kompresorja, NE točite večje količine hladiva od predpisane.

OPOZORILO

Nikoli se z golo kožo ne dotaknite ponesreči razlitega hladiva. To bi lahko povzročilo rane zaradi ozeblin.

Nameščanje električnih sestavnih delov (glejte "7 Električna napeljava" [▸ 10])

OPOZORILO

Naprava mora biti nameščena v skladu z nacionalnimi predpisi za ožičenje.

OPOZORILO

- Ožičenje MORA v celoti opraviti pooblaščen električar, izvedba pa MORA ustrezati veljavni zakonodaji.
- Izdelajte električne priključke na fiksno ožičenje.
- Vse komponente, ki se priskrbijo na mestu vgradnje, in vse električne napeljave MORAJO biti skladne z veljavno zakonodajo.

OPOZORILO

- Če N-faza ni priključena ali pa je napačno priključena, lahko to povzroči okvaro opreme.
- Vzpostavite primerno ozemljitev. Enote NE ozemljujte s pomočjo komunalne cevi, prenapetostnega odvodnika ali telefonskega ozemljitvenega kabla. Nepopolna ozemljitev lahko povzroči električni udar.
- Vgradite zahtevane varovalke ali odklopnike.
- Pritrdite električno ožičenje z vezicami za kable, tako da se kabli NE dotikajo ostrih robov ali cevi, zlasti na strani visokega tlaka.
- NE uporabljajte sestavljenih vodnikov, pletenih žičnih vodnikov, podaljševalnih kablov ali povezav iz zvezdišča. To lahko povzroči pregrevanje, električni udar ali požar.
- NE nameščajte kondenzatorja za fazni premik, saj je ta enota opremljena z inverterjem. Kondenzator za fazni premik bo zmanjšal zmogljivost in lahko povzroči nesreče.

OPOZORILO

Za napajalne kable VEDNO uporabite večžilni kabel.

OPOZORILO

Uporabite prekinjalo za odklop vseh polov z vsaj 3 mm med kontaktnimi točkovnimi režami, ki omogočajo popolni odklop v III. kategoriji previsoke napetosti.

OPOZORILO

Če je napajalni kabel poškodovan, ga MORAJO proizvajalec, serviser ali podobno usposobljena oseba zamenjati, da ne bi prišlo do nevarne situacije.

OPOZORILO

NE povezujte napajalnega kabla na notranjo enoto. To lahko povzroči električni udar ali požar.

OPOZORILO

- V enoto ne nameščajte električnih delov, kupljenih v lokalni trgovini.
- NE razpeljujte napajanja za odvodno črpalko itd. s priključnega bloka. To lahko povzroči električni udar ali požar.

OPOZORILO

Pazite, da bodo kabli za medsebojne povezave stran od bakrenih cevi brez termoizolacije, saj se te cevi zelo segrejejo.

NEVARNOST: SMRTNA NEVARNOST ZARADI ELEKTRIČNEGA UDARA

Vsi električni deli (vključno s termistorji) se napajajo iz napajalnega omrežja. Ne dotikajte s jih z golimi rokami.

NEVARNOST: SMRTNA NEVARNOST ZARADI ELEKTRIČNEGA UDARA

Odklopite napajanje za več kot 10 minut ter izmerite napetost na priključnih sponkah kondenzatorjev glavnega tokokroga ali električnih sestavnih delih, preden začnete servisiranje. Napetost mora biti nižja od 50 V DC, preden se lahko dotaknete električnih sestavnih delov. Za mesto priključnih sponk glejte vezalno shemo.

Končevanje nameščanja notranje enote (glejte "8 Zaključevanje montaže zunanje enote" [▶ 11])

NEVARNOST: SMRTNA NEVARNOST ZARADI ELEKTRIČNEGA UDARA

- Prepričajte se, da je sistem ustrezno ozemljen.
- Pred servisiranjem izklopite napajanje.
- Namestite pokrov stikalne omarice, preden vključite napajanje.

Predaja v uporabo (glejte "9 Zagon" [▶ 11])

NEVARNOST: SMRTNA NEVARNOST ZARADI ELEKTRIČNEGA UDARA

NEVARNOST: TVEGANJE ZA OŽGANINE/OPEKLINE

POZOR

Preizkusnega delovanja ne izvajajte med delom na notranjih enotah.

Ko izvajate preizkušanje, bodo delovale tudi priključene notranje enote, ne le zunanja enota. Delo na notranji enoti med preizkušanjem je nevarno.

POZOR

Ne vtikajte prstov, paličic ali drugih predmetov v vstopno ali izstopno zračno odprtino. NE odstranjujte varovalne rešetke ventilatorja. Ker se ventilator vrti zelo hitro, lahko povzroči poškodbe.

3 O škatli

3.1 Zunanja enota

3.1.1 Razpakiranje zunanje enote

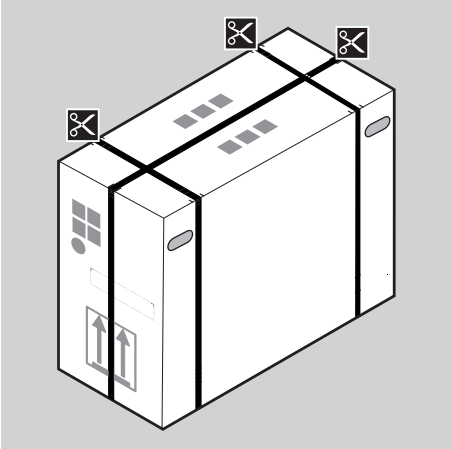

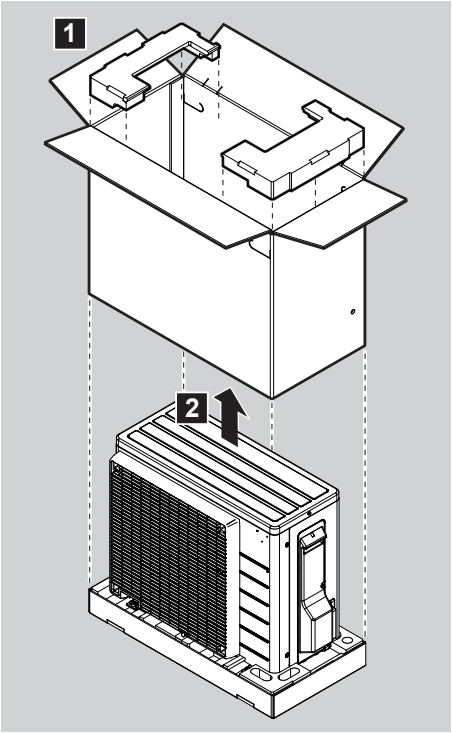

OPOZORILO

Prepričajte se, da so namestitev, servisiranje, vzdrževanje in popravila izvedeni v skladu z navodili Daikin in v skladu z veljavno zakonodajo (na primer predpisom o plinu) in da jih izvajajo pooblaščene osebe.

3.1.2 Odstranjevanje opreme iz zunanje enote

1 Dvignite zunanjo enoto.

2 Odstranite opremo iz spodnjega dela embalaže.

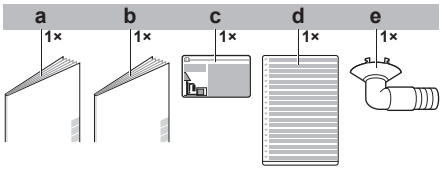

a Splošni varnostni ukrepi
b Priročnik za montažo zunanje enote
c Nalepka z informacijo o toplogrednih fluoriranih plinih
d Večjezična nalepka z informacijo o toplogrednih fluoriranih plinih
e Čep za odvod kondenzata (na dnu kartonske škatle.)

4 Montaža enote

4.1 Priprava mesta namestitve

OPOZORILO

Napravo je treba hraniti v prostoru, v katerem ni neprekinjeno delujočih virov vžiga (kot so odprti plameni, delujoča plinska naprava ali delujoči električni grelnik).

OPOZORILO

Prepričajte se, da so namestitev, servisiranje, vzdrževanje in popravila izvedeni v skladu z navodili Daikin in v skladu z veljavno zakonodajo (na primer predpisom o plinu) in da jih izvajajo pooblaščene osebe.

4.1.1 Zahteve za namestitveno mesto za zunanjo enoto

Upoštevajte naslednja prostorska navodila:

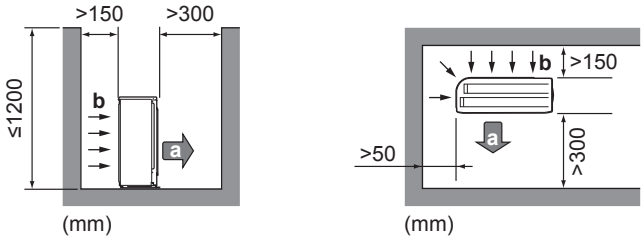

a Izstopna zračna odprtina
b Vstop zraka

Če je izstop zraka izpostavljen vetru, priporočamo, da namestite pregrado.

Priporočamo, da zunanjo enoto namestite tako, da bo vstop zraka obrnjen proti steni in NE neposredno izpostavljen vetru.

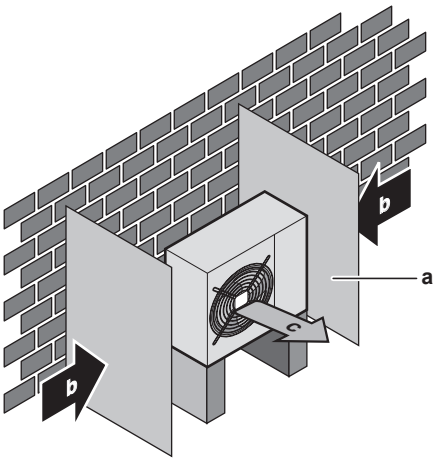

a Plošča za preusmerjanje
b Pretežna smer vetra
c Izstopna zračna odprtina

4.1.2 Dodatne zahteve za namestitveno mesto za zunanjo enoto v hladnih predelih

Zaščitite zunanjo enoto pred neposrednim sneženjem in pazite, da zunanja enota ne bo NIKOLI zasnežena.

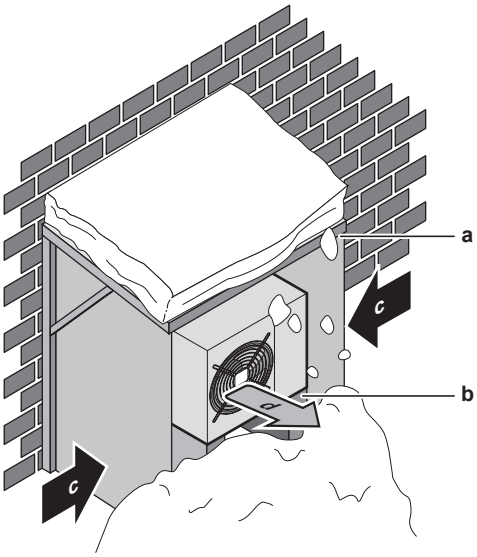

a Snežna streha ali lopa
b Podstavek
c Pretežna smer vetra
d Izstopna zračna odprtina

Priporočamo, da poskrbite za vsaj 150 mm prostora pod enoto (300 mm za območja z veliko snega). Dodatno lahko poskrbite za to, da bo enota vsaj 100 mm nad maksimalno pričakovano višino zapadlega snega. Če je treba, naredite podstavek. Za več podrobnosti glejte "4.2 Nameščanje zunanje enote" [▸ 7].

V krajih z močnim sneženjem je zelo pomembno, da si izberete takšno mesto montaže, kjer sneg NE BO vplival na delovanje enote. Če so možni snežni zameti, pazite, da na tuljavo izmenjevalnika toplote sneg NE BO vplival. Če je to potrebno, namestite pokrov za sneg ali lopo in podstavek.

4.2 Nameščanje zunanje enote

4.2.1 Priprava montažne konstrukcije

Pripravite 4 komplete temeljnih vijakov, matic in podložk M8 ali M10 (iz lokalne dobave).

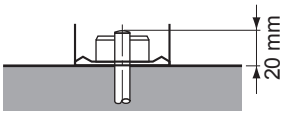

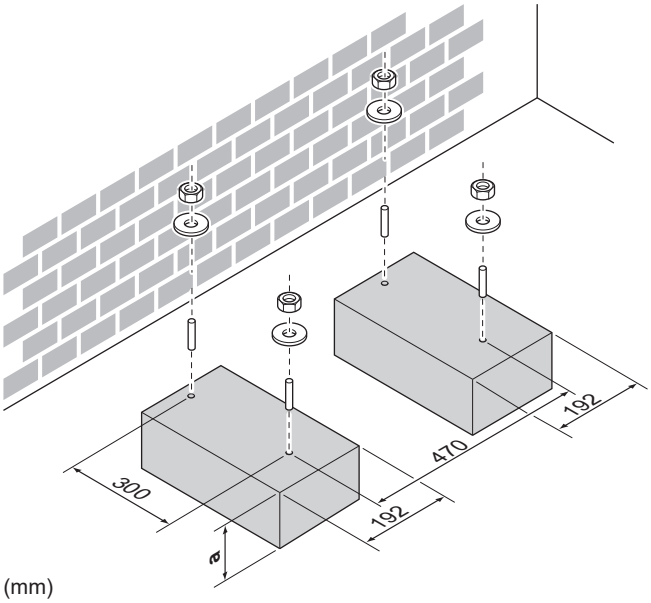

(mm)

a 100 mm nad pričakovano višino zapadlega snega

4.2.2 Montaža zunanje enote

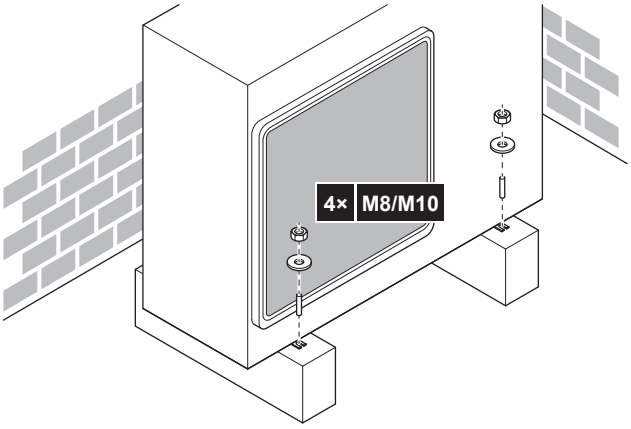

4.2.3 Priprava drenaže

OPOMBA

Če je enota nameščena v hladnem podnebju, naredite, kar je treba, da iztekajoči kondenzat NE bo mogel zmrzniti.

OPOMBA

Če je izpustna odprtina zunanje enote blokirana z montažnim temeljem ali površino tal, postavite dodatne podnožnike ≤30 mm pod noge zunanje enote.

INFORMACIJE

Za informacije o razpoložljivih možnostih se obrnite na svojega prodajalca.

1. Uporabite čep za odvod kondenzata.
2. Uporabite gibljivo cev Ø16 mm (iz lokalne dobave).

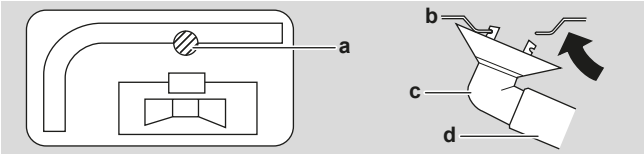

a Izpustna odprtina
b Spodnji okvir
c Čep za odvod kondenzata
d Gibljiva cev (iz lokalne dobave)

4.2.4 Preprečevanje prevračanja zunanje enote

Če je enota nameščena na mestu, kjer bi jo lahko močan veter nagnil ali prevrnil, izvedite naslednje varnostne ukrepe:

1. Pripravite 2 kabla, kot je prikazano na naslednji risbi (iz lokalne dobave).
2. Postavite 2 kabla čez zunanjo enoto.
3. Med kabla in zunanjo enoto vstavite plast gume, da kabli ne bi opraskali barve (iz lokalne dobave).
4. Pritrdite končnike kablov.
5. Zategnite kable.

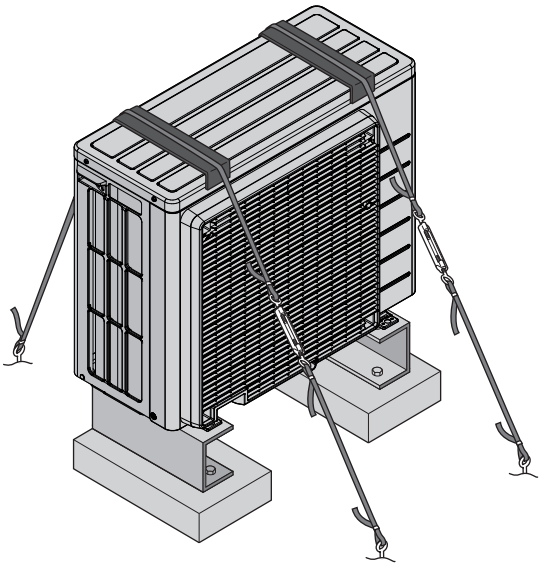

5 Montaža cevi

5.1 Priprava cevi za hladivo

5.1.1 Zahteve za cevi za hladivo

- **Material za cevi:** Fosforna kislina deoksidira brezšivni baker.
- **Premer cevi:**

Cevi za tekočine	Ø6,4 mm (1/4")
Cevi za plin	Ø9,5 mm (3/8")

- **Stopnja trdote materiala za cevi in debelina sten:**

Outer diameter (Ø)	Temper grade	Thickness (t)[a]	
6.4 mm (1/4")	Annealed (O)	≥0.8 mm	
9.5 mm (3/8")	Annealed (O)		

[a] Odvisno od veljavne zakonodaje in maksimalnega delovnega tlaka enote (glejte "PS High" na identifikacijski ploščici enote) bodo morda potrebne širše cevi.

5.1.2 Dolžina cevi za hladivo in višinske razlike

Kaj?	Razdalja
Maksimalna dovoljena dolžina cevi	20 m
Minimalna dovoljena dolžina cevi	1,5 m
Maksimalna dovoljena višinska razlika	12 m

5.1.3 Izolacija cevi za hladivo

- Za izolacijski material uporabite polietilensko peno:
  - s toplotno prevodnostjo od 0,041 do 0,052 W/mK (od 0,035 do 0,045 kcal/mh°C),
  - s toplotno obstojnostjo najmanj 120°C.
- Debelina izolacije

Zunanji premer cevi ($Ø_p$)	Notranji premer izolacije ($Ø_i$)	Debelina izolacije (t)
6,4 mm (1/4")	8~10 mm	≥10 mm
9,5 mm (3/8")	12~15 mm	

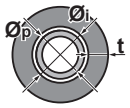

Če je temperatura višja od 30°C in je vlažnost višja od RH 80%, mora biti debelina izolativnega materiala vsaj 20 mm, da se prepreči nastajanje kondenzata na površju izolacije.

5.2 Povezovanje cevi za hladivo

NEVARNOST: TVEGANJE ZA OŽGANINE/OPEKLINE

OPOZORILO

- Za hladivo uporabljajte samo R32. Druge snovi lahko povzročijo eksplozije in nesreče.
- R32 vsebuje fluorirane toplogredne pline. Njegova vrednost potenciala globalnega segrevanja (GWP) je 675. Teh plinov NE izpuščajte v ozračje.
- Pri točenju hladiva vedno uporabljajte zaščitne rokavice in zaščitna očala.

5.2.1 O priključevanju cevi za hladivo

Pred priključevanjem cevi za hladivo

Prepričajte se, da sta zunanja in notranja enota nameščeni.

Običajen potek

Priključevanje cevi za hladivo zajema:

- Priključevanje cevi za hladivo na notranjo enoto
- Priključevanje cevi za hladivo na zunanjo enoto
- Izoliranje cevi za hladivo
- Upoštevajte navodila za:
  - Upogibanje cevi
  - Izdelavo razširitev na koncih cevi
  - Uporabo zapornih ventilov

5.2.2 Varnostni ukrepi pri priključevanju cevi za hladivo

NEVARNOST: TVEGANJE ZA OŽGANINE/OPEKLINE

POZOR

- Uporabite holandsko matico, pritrjeno na glavno enoto.
- Da bi preprečili uhajanje plina, hladilno olje nanesite samo na notranjo površino razširitve. Uporabite hladilno olje za R32.
- Spojev NE uporabljajte znova.

OPOZORILO

Varno povežite cevi za hladivo, preden zaženete kompresor. Če cevi za hladivo niso priključene in je zaustavitveni ventil ob zagonu kompresorja odprt, se bo vanj vsesal zrak, kar bo povzročilo previsok pritisk v zanki hladilnega sredstva, kar lahko povzroči škodo na opremi ali poškodbe oseb.

5.2.3 Priključevanje cevi za hladivo na zunanjo enoto

- **Dolžine cevi.** Cev na mestu namestitve naj bodo kolikor je mogoče kratke.
- **Zaščita cevi.** Zaščitite cevi na mestu namestitve pred fizičnimi poškodbami.

1 Priključite priključek notranje enote za hladivo v tekočem stanju na zaporni ventil zunanje enote za tekočino.

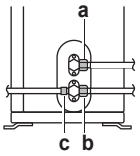

a Zaporni ventil za tekočino
b Zaporni ventil za plin
c Servisni priključek

2 Priključite priključek za plin notranje enote na zaporni ventil za plin zunanje enote.

OPOMBA

Priporočamo, da cevi za hladivo med notranjo in zunanjo enoto namestite v kanal ali da cevi za hladivo ovijete z zaključnim trakom.

5.3 Preverjanje cevi za hladivo

5.3.1 Preverjanje puščanja

OPOMBA

NE smete preseči maksimalnega delovnega tlaka enote (glejte “PS High” na nazivni ploščici enote).

OPOMBA

VEDNO uporabite priporočeno raztopino za preverjanje puščanja, ki jo dobite pri svojem dobavitelju.

NIKOLI ne uporabljajte milnice:

- Milnica lahko povzroči razpoke na komponentah, kot so holandske matice in pokrovi zapornih ventilov.
- Milnica lahko vsebuje sol, ki bo vpila vlago, ki bo zamrznila, ko se cevi shladijo.
- Milnica vsebuje amoniak, ki lahko povzroči korozijo razširjenih spojev (med medeninasto in bakreno holandsko matico).

1 Sistem napolnite z dušikovim plinom, do tlaka na manometru najmanj 200 kPa (2 bar). Priporočamo, da zaradi prepoznavanja manjših puščanj vzpostavite tlak 3000 kPa (30 barov).

2 Tesnjenje preizkusite tako, da na vse povezave nanesete testno raztopino, ki se peni.

3 Izpustite ves dušikov plin.

5.3.2 Vakuumsko praznjenje

1 Sistem praznite, dokler ni tlak na manometru −0,1 MPa (−1 bar).

2 Počakajte 4–5 minut in preverite tlak:

Če tlak …	Potem …
Se ne spremeni	V sistemu ni vlage. Postopek je končan.
Naraste	V sistemu je vlaga. Pojdite na naslednji korak.

3 Vakuumsko praznjenje sistema izvajajte najmanj 2 uri, dokler ni tlak na manometru −0,1 MPa (−1 bar).

4 Tlak preverjajte še najmanj 1 uro po izklopu črpalke.

5 Če ciljnega vakuuma NE dosežete ali ga NE MORETE obdržati 1 uro, naredite naslednje:

- Znova preverite puščanje.
- Ponovite vakuumsko praznjenje.

OPOMBA

Zagotovo odprite zaporni ventil, ko namestite cevi za hladivo in izvedete vakuumsko sušenje. Če boste sistem pognali, ko bodo zaporni ventili zaprti, se lahko kompresor pokvari.

6 Polnjenje s hladivom

6.1 O polnjenju s hladivom

Zunanja enota je tovarniško napolnjena s hladivom, vendar je v nekaterih primerih morda potrebno naslednje:

Kaj	Kdaj
Dolivanje dodatnega hladiva	Ko je skupna dolžina cevi večja od določene (glejte v nadaljevanju).
Polnjenje celotnega hladiva	**Primer:** ▪ Pri selitvi sistema. ▪ Po puščanju.

Dolivanje dodatnega hladiva

Prepričajte se, da so bile **zunanje** cevi za hladivo zunanje enote pregledane (preizkus tesnosti, vakuumsko sušenje).

INFORMACIJE

Odvisno od enot in/ali od pogojev nameščanja bo morda treba povezati električno ožičenje, preden lahko napolnite hladivo.

Običajni potek dela – Dolivanje dodatnega hladiva navadno sestoji iz naslednjih stopenj:

1 Določanje, ali je treba doliti hladivo in koliko.

2 Če je to potrebno, doliti dodatno hladivo.

3 Izpolnjevanje nalepke z informacijo o toplogrednih fluoriranih plinih in prilepljanje nalepke na notranjo stran zunanje enote.

Polnjenje celotnega hladiva

Pred polnjenjem celotnega hladiva se prepričajte, da je bilo narejeno naslednje:

1 Vse hladivo je bilo izčrpano iz sistema.

2 **Zunanje** cevi za hladivo zunanje enote so bile pregledane (preizkus tesnosti, vakuumsko sušenje).

3 Vakuumsko sušenje **notranjih** cevi za hladivo zunanje enote je bilo izvedeno.

OPOMBA

Pred vnovičnim polnjenjem s hladivom opravite tudi vakuumsko praznjenje **notranje** cevi za hladivo v zunanji enoti.

Običajni potek dela – Polnjenje celotnega hladiva navadno sestoji iz naslednjih stopenj:

1 Določanje, koliko hladiva doliti.

2 Polnjenje s hladivom.

3 Izpolnjevanje nalepke z informacijo o toplogrednih fluoriranih plinih in prilepljanje nalepke na notranjo stran zunanje enote.

6.2 O hladivu

Izdelek vsebuje fluorirane toplogredne pline. Plinov NE izpuščajte v ozračje.

Tip hladiva: R32

Vrednost potenciala globalnega segrevanja (GWP): 675

OPOMBA

Zadevna zakonodaja o **toplogrednih fluoriranih plinih** zahteva, da je polnitev hladiva na enoti označena v teži in enakovredni vrednosti CO_2.

Formula za izračun enakovredne vrednosti v tonah CO_2: GWP vrednost hladiva × Skupno polnjenje hladiva [v kg] / 1000

Prosimo, da stopite v stik z monterjem, če želite več informacij.

OPOZORILO

Napravo je treba hraniti v prostoru, v katerem ni neprekinjeno delujočih virov vžiga (kot so odprti plameni, delujoča plinska naprava ali delujoči električni grelnik).

OPOZORILO

- NE luknjajte in ne sežigajte delov hladilnega kroga.
- NE uporabljajte čistilnih snovi ali sredstev za pospeševanje postopka odmrzovanja, razen tistih, ki jih priporoča proizvajalec.
- Zavedajte se, da hladivo v sistemu nima nikakršnega vonja.

OPOZORILO

Hladivo v enoti je blago vnetljivo, vendar navadno NE pušča. Če hladivo uhaja v prostor in pride v stik z ognjem z gorilnika, grelca ali štedilnika, lahko pride do požara ali do nastajanja škodljivega plina.

Izključite vse vnetljive grelne naprave, prostor prezračite in stopite v stik s prodajalcem, pri katerem ste kupili enoto.

Enote ne uporabljajte, dokler serviser ne potrdi, da je bil del, iz katerega je puščalo hladivo, popravljen.

6.3 Določanje dodatne količine hladiva

Če je skupna dolžina cevi za tekočino …	Potem …
≤10 m	NE dodajajte hladiva.
>10 m	R=(skupna dolžina (m) tekočinskih cevi–10 m)×0,020 R=dodatno polnjenje (kg) (zaokroženo na enote po 0,01 kg)

INFORMACIJE

Dolžina cevi je dolžina tekočinskih cevi v eni smeri.

6.4 Določanje celotne količine ponovnega polnjenja

INFORMACIJE

Če je potrebno ponovno polnjenje, je skupna količina ponovnega polnjenja hladiva: tovarniško polnjenje s hladivom (glejte nazivno ploščico enote) + ugotovljena dodatna količina.

6.5 Dolivanje dodatnega hladiva

OPOZORILO

- Za hladivo uporabljajte samo R32. Druge snovi lahko povzročijo eksplozije in nesreče.
- R32 vsebuje fluorirane toplogredne pline. Njegova vrednost potenciala globalnega segrevanja (GWP) je 675. Teh plinov NE izpuščajte v ozračje.
- Pri točenju hladiva vedno uporabljajte zaščitne rokavice in zaščitna očala.

Predpogoj: Pred polnjenjem s hladivom se prepričajte, da so cevi za hladivo priključene in preverjene (preverjanje puščanja in vakuumsko izčrpavanje).

1. Priključite vsebnik hladiva na servisni priključek.
2. Natočite dodatno količino hladiva.
3. Odprite zaporni ventil za plin.

6.6 Pritrjevanje nalepke o fluoriranih toplogrednih plinih

1. Nalepko izpolnite na naslednji način:

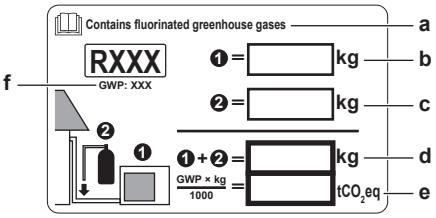

- **a** Če je z enoto dobavljena večjezična nalepka z informacijo o toplogrednih fluoriranih plinih, odlepite del nalepke z ustreznim jezikom in ga nalepite na vrh **a**.
- **b** Tovarniško polnjenje hladiva: glejte identifikacijsko ploščico enote
- **c** Količina dodatno dolitega hladiva
- **d** Skupno polnjenje hladiva
- **e** **Količina toplogrednih fluoriranih plinov** skupnega polnjenja hladiva, izražena v enakovrednih tonah CO_2.
- **f** GWP = potencial globalnega segrevanja

OPOMBA

Zadevna zakonodaja o **toplogrednih fluoriranih plinih** zahteva, da je polnitev hladiva na enoti označena v teži in enakovredni vrednosti CO_2.

Formula za izračun enakovredne vrednosti v tonah CO_2: GWP vrednost hladiva × Skupno polnjenje hladiva [v kg] / 1000

Uporabite omenjeno vrednost GWP na nalepki za dolivanje hladiva.

2. Nalepko prilepite v notranjščino zunanje enote poleg zapornih ventilov za plin in tekočino.

7 Električna napeljava

NEVARNOST: SMRTNA NEVARNOST ZARADI ELEKTRIČNEGA UDARA

OPOZORILO

- Ožičenje MORA v celoti opraviti pooblaščen električar, izvedba pa MORA ustrezati veljavni zakonodaji.
- Izdelajte električne priključke na fiksno ožičenje.
- Vse komponente, ki se priskrbijo na mestu vgradnje, in vse električne napeljave MORAJO biti skladne z veljavno zakonodajo.

OPOZORILO

Za napajalne kable VEDNO uporabite večžilni kabel.

OPOZORILO

Če je napajalni kabel poškodovan, ga MORAJO proizvajalec, serviser ali podobno usposobljena oseba zamenjati, da ne bi prišlo do nevarne situacije.

OPOZORILO

NE povezujte napajalnega kabla na notranjo enoto. To lahko povzroči električni udar ali požar.

OPOZORILO

- V enoto ne nameščajte električnih delov, kupljenih v lokalni trgovini.
- NE razpeljujte napajanja za odvodno črpalko itd. s priključnega bloka. To lahko povzroči električni udar ali požar.

OPOZORILO

Pazite, da bodo kabli za medsebojne povezave stran od bakrenih cevi brez termoizolacije, saj se te cevi zelo segrejejo.

OPOZORILO

Z zagotavljanjem primernih ukrepov preprečite, da bi enota postala zavetišče za majhne živali. Majhne živali, ki se dotaknejo električnih delov, lahko povzročijo okvare, dim ali požar.

7.1 Specifikacije standardnih komponent ožičenja

Komponenta		
Napajalni kabel	Napetost	220~240 V
	Faza	1~
	Frekvenca	50 Hz
	Preseki kablov	Ustrezati morajo veljavni zakonodaji
Kabel za medsebojno povezavo (notranja ↔ zunanja)		4-žilni kabel ≥1,5 mm², uporaben za 220~240 V
Priporočena varovalka na mestu montaže		16 A
Zemljostični odklopnik		Ustrezati morajo veljavni zakonodaji

7.2 Da bi povezali električno ožičenje na zunanjo enoto

1 Odstranite servisni pokrov.

2 Odprite objemko za kabel.

3 Priključite kabel za medsebojno povezavo in napajanje na naslednji način:

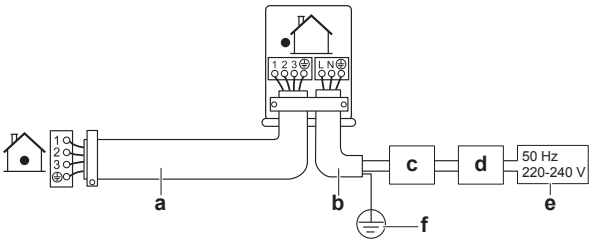

a Kabel za medsebojno povezavo
b Kabel za električno napajanje
c Prekinjalo vezja
d Naprava za tokovni ostanek
e Napajanje
f Ozemljitev

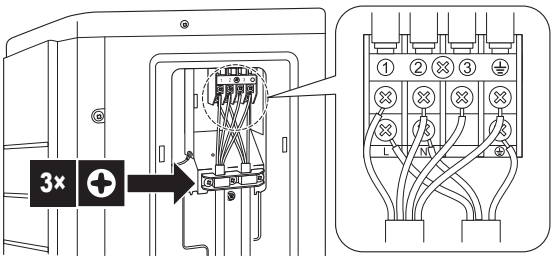

4 Dobro privijte vijake priključkov. Priporočamo uporabo križnega izvijača.

8 Zaključevanje montaže zunanje enote

8.1 Zaključevanje montaže zunanje enote

1 Izolirajte in pritrdite cevi za hladivo in kable, kot sledi:

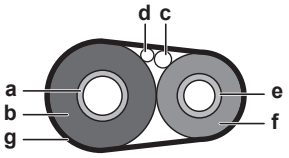

a Cev za hladivo v plinastem stanju
b Izolacija cevi za hladivo v plinastem stanju
c Kabel za medsebojno povezavo
d Zunanje ožičenje (če je na voljo)
e Cev za hladivo v tekočem stanju
f Izolacija cevi za hladivo v tekočem stanju
g Ovojni trak

2 Namestite servisni pokrov.

8.2 Zapiranje zunanje enote

OPOMBA

Ko zapirate pokrov zunanje enote, pazite, da pritezni moment NE bo večji od 1,3 N•m.

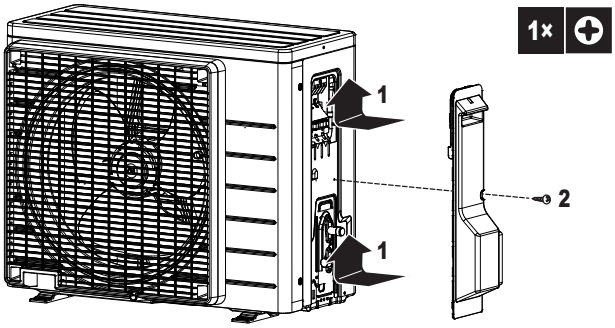

9 Zagon

OPOMBA

Enoto VEDNO poganjajte s termistorji in/ali tlačnimi tipali/stikali. Če tega NE boste naredili, lahko kompresor pregori.

9.1 Seznam preverjanj pred zagonom

Po namestitvi enote najprej preverite elemente s seznama. Ko preverite vse elemente, je treba enoto zapreti. Zaganjanje enote po zaprtju.

☐	**Notranja enota** je pravilno nameščena.
☐	**Zunanja enota** je pravilno nameščena.
☐	Sistem je pravilno **ozemljen** in ozemljitvene priključne sponke so čvrsto pritrjene.
☐	**Napajalna napetost** mora ustrezati napetosti, navedeni na identifikacijski nalepki enote.
☐	**Spoji** v stikalni omarici NISO zrahljani in električni sestavni deli NISO poškodovani.
☐	**Sestavni deli** v notranji in zunanji enoti NISO poškodovani in **cevi** NISO stisnjene.

☐	**Hladivo** NE uhaja.
☐	**Cevi za hladivo** (plinasto in tekoče) so toplotno izolirane.
☐	Montirane so cevi ustrezne velikosti, **cevi** so tudi primerno izolirane.
☐	**Zaporna ventila** na zunanji enoti (za plin in tekočino) sta popolnoma odprta.
☐	Naslednje **zunanje ožičenje** med zunanjo in notranjo enoto je izvedeno v skladu s tem dokumentom in veljavno zakonodajo.
☐	**Kondenzat** Prepričajte se, da kondenzat nemoteno odteka. **Možna posledica:** Vodni kondenzat bi lahko kapljal.
☐	Notranja enota sprejema signale z **uporabniškega vmesnika**.
☐	Za **kabelske povezave med enotami** so uporabljeni predpisani kabli.
☐	**Varovalke, prekinjala vezij** ali lokalno nameščene zaščitne naprave so nameščene v skladu s tem dokumentom in NISO premoščene.

9.2 Seznam preverjanj med zagonom

☐	**Odzračevanje**
☐	**Izvajanje testnega zagona**

9.3 Izvajanje testnega zagona

Predpogoj: Napajanje MORA biti v navedenem območju.

Predpogoj: Preizkus delovanja je mogoče izvesti v načinu hlajenja ali ogrevanja.

Predpogoj: Preizkus mora biti izveden v skladu s priročnikom za delovanje notranje enote, da zagotovite, da pravilno delujejo vse funkcije in vsi deli.

1. V načinu hlajenje izberite najnižjo temperaturo, ki jo lahko nastavite. V načinu ogrevanje izberite najvišjo temperaturo, ki jo lahko nastavite. Preizkus delovanja je mogoče onemogočiti, če je to potrebno.
2. Ko je preizkus delovanja končan, temperaturo nastavite na normalno vrednost. V načinu hlajenje: 26~28°C, v načinu ogrevanje: 20~24°C.
3. Sistem neha delovati 3 minute po izklopu enote.

INFORMACIJE

- Tudi če je enota izključena, troši elektriko.
- Ko je po izpadu elektrike spet vzpostavljeno napajanje, se bo vključil prej izbrani način delovanja.

9.4 Zagon zunanje enote

Za konfiguracijo in zagon sistema glejte priročnik za montažo notranje enote.

10 Odpravljanje težav

10.1 Diagnosticiranje napak s svetlečo diodo na tiskanem vezju zunanje enote

Svetleča dioda		Diagnoza
	utripa	Običajno. ▪ Preverite delovanje notranje enote.
	Vključen	▪ Izključite in vključite napajanje in v času 3 minut še enkrat preverite svetlečo diodo. Če sveti, je prišlo do okvare na tiskanem vezju.
●	Izključeno	1 Napetost napajanja (zaradi varčevanja z energijo). 2 Težave so z napajanjem. 3 Izključite in vključite napajanje in v času 3 minut še enkrat preverite svetlečo diodo. Če je dioda spet ugasnila, je prišlo do okvare na tiskanem vezju zunanje enote.

NEVARNOST: SMRTNA NEVARNOST ZARADI ELEKTRIČNEGA UDARA

- Ko enota ne deluje, so svetleče diode na tiskanem vezju izključene zaradi varčevanja z energijo.
- Tudi ko so svetleče diode izključene, sta priključna sponka in tiskano vezje lahko pod napetostjo.

11 Odstranjevanje

OPOMBA

Sistema nikar NE poskušajte razstaviti sami: razstavljanje sistema, delo s hladivom, oljem in drugimi deli MORA biti izvedeno v skladu z zadevno zakonodajo. Enote je treba obravnavati v specializiranem obratu za ponovno uporabo in reciklažo.

- Enote so označene z naslednjim simbolom:

To pomeni, da električnih in elektronskih izdelkov ne smete mešati z nerazvrščenimi gospodinjskimi odpadki. Sistema nikar NE poskušajte razstaviti sami: razstavljanje sistema, delo s hladivom, oljem in drugimi deli mora izvesti pooblaščen monter in v skladu z zadevno zakonodajo.

Enote je treba v posebnem obratu za obdelavo predelati za ponovno uporabo, recikliranje in rekuperacijo. Če zagotovite, da boste napravo pravilno odstranili, boste pripomogli k preprečevanju njenih negativnih posledic na okolje in zdravje človeka. Za več informacij stopite v stik z monterjem ali lokalnimi predstavniki oblasti.

12 Tehnični podatki

- **Povzetek** najnovejših tehničnih podatkov je na voljo na regionalni Daikin spletni strani (javno dostopna).
- **Popolni** tehnični podatki so na voljo na Daikin Business Portal (zahtevana avtentikacija).

12.1 Vezalna shema

12.1.1 Poenotena legenda za vezalno shemo

Za uporabljene dele in oštevilčevanje glejte shemo povezav na enoti. Oštevilčevanje delov se izvede z arabskimi številkami naraščajoče za vsak del in je v spodnji preglednici predstavljeno s "*" kodo dela.

Simbol	Pomen	Simbol	Pomen
	Prekinjalo vezja		Zaščitna ozemljitev
	Povezava		Ozemljitvena zaščita (vijak)
	Konektor		Pretvornik
	Ozemljitev		Priključek za rele
	Zunanje ožičenje		Priključek kratkega stika
	Varovalka		Priključna sponka
INDOOR	Notranja enota		Končni trak
OUTDOOR	Zunanja enota		Žična sponka
	Naprava za tokovni ostanek		

Simbol	Barva	Simbol	Barva
BLK	Črna	ORG	Oranžna
BLU	Moder	PNK	Rožnata
BRN	Rjava	PRP, PPL	Vijolična
GRN	Zelena	RED	Rdeča
GRY	Siva	WHT	Bela
		YLW	Rumena

Simbol	Pomen
A*P	Ploščica s tiskanim vezjem
BS*	Gumb ON/OFF, stikalo za delovanje
BZ, H*O	Brenčač
C*	Kondenzator
AC*, CN*, E*, HA*, HE*, HL*, HN*, HR*, MR*_A, MR*_B, S*, U, V, W, X*A, K*R_*, NE	Povezava, priključek
D*, V*D	Dioda
DB*	Premostitev diode
DS*	Stikalo DIP
E*H	Grelnik
FU*, F*U, (za lastnosti glejte tiskano vezje v vaši enoti)	Varovalka
FG*	Priključek (ozemljitev okvirja)
H*	Varovalni pas
H*P, LED*, V*L	Pilotska lučka, svetlobna dioda

Simbol	Pomen
HAP	Svetlobna dioda (servisni monitor - zelena)
HIGH VOLTAGE	Visoka napetost
IES	Tipalo Intelligent-eye
IPM*	Inteligentni napajalni modul
K*R, KCR, KFR, KHuR, K*M	Magnetni rele
L	Napetostni vodnik
L*	Tuljava
L*R	Reaktanca
M*	Koračni motor
M*C	Motor kompresorja
M*F	Motor ventilatorja
M*P	Motor črpalke za odtok
M*S	Nihajni motor
MR*, MRCW*, MRM*, MRN*	Magnetni rele
N	Nevtralna
n=*, N=*	Število prehodov skozi feritno jedro
PAM	Modulacija amplitude pulziranja
PCB*	Ploščica s tiskanim vezjem
PM*	Napajalni modul
PS	Preklopno napajanje
PTC*	Termistor PTC
Q*	Bipolarni tranzistor izoliranih vrat (IGBT)
Q*C	Prekinjalo vezja
Q*DI, KLM	Zemljostični odklopnik
Q*L	Preobremenitvena zaščita
Q*M	Termično stikalo
Q*R	Naprava za tokovni ostanek
R*	Upor
R*T	Termistor
RC	Sprejemnik
S*C	Omejevalno stikalo
S*L	Stikalo s plovcem
S*NG	Zaznavalo puščanja hladiva
S*NPH	Tlačno tipalo (visoki tlak)
S*NPL	Tlačno tipalo (nizki tlak)
S*PH, HPS*	Tlačno stikalo (visoki tlak)
S*PL	Tlačno stikalo (nizki tlak)
S*T	Termostat
S*RH	Senzor vlažnosti
S*W, SW*	Stikalo za delovanje
SA*, F1S	Pretokovni zaustavljalnik
SR*, WLU	Sprejemnik signala
SS*	Izbirno stikalo
SHEET METAL	Montažna ploščica povezavne letvice
T*R	Transformator
TC, TRC	Oddajnik
V*, R*V	Varistor
V*R	Premostitev diode, Napajalni modul bipolarnega tranzistorja izoliranih vrat (IGBT)
WRC	Brezžični daljinski upravljalnik
X*	Priključna sponka

12 Tehnični podatki

Simbol	Pomen
X*M	Povezavna letvica (blok)
Y*E	Navitje elektronskega ekspanzijskega ventila
Y*R, Y*S	Tuljava obračalnega elektromagnetnega ventila
Z*C	Feritno jedro
ZF, Z*F	Filter hrupa

12.2 Shema napeljave cevi

12.2.1 Shema napeljave cevi: zunanja enota

RXF20C, RXF25C, RXF35C, ARXF20C, ARXF25C, ARXF35C

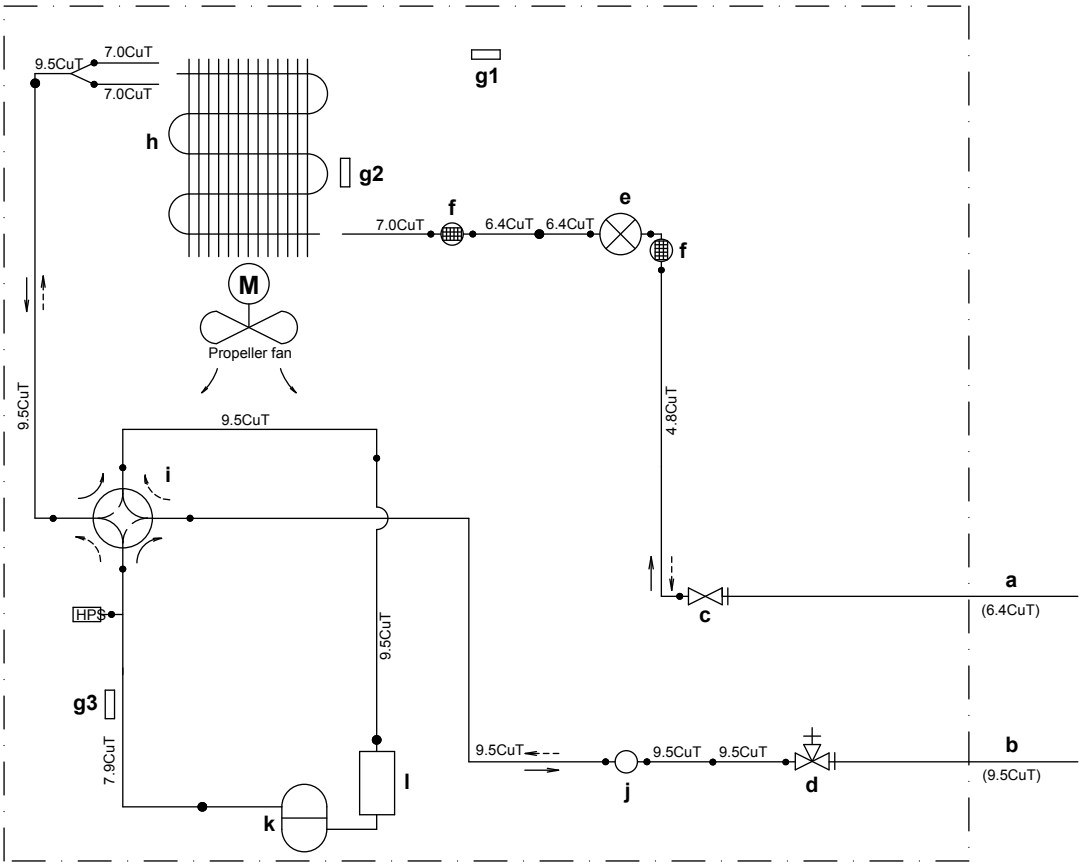

RXF42C, ARXF42C

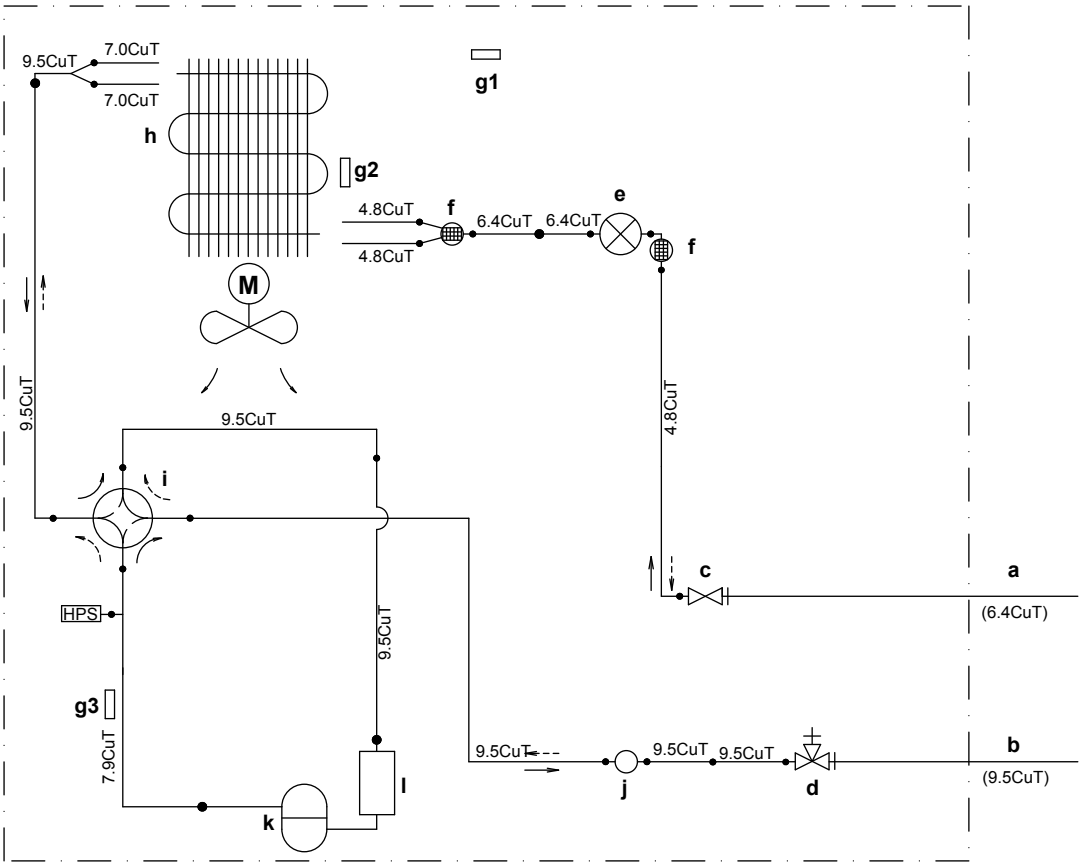

a	Lokalne cevi za tekočino
b	Lokalne cevi za plin
c	Zaporni ventil za tekočino
d	Zaporni ventil za plin
e	Elektronska ekspanzijska posoda
f	Dušilka s filtrom
g1	Termistor zunanje temperature
g2	Termistor toplotnega izmenjevalnika
g3	Termistor izpustne cevi
h	Termistor toplotnega izmenjevalnika
i	4-smerni ventil (VKLJUČEN: ogrevanje)
j	Dušilka
k	Kompresor
l	Akumulator
HPS	Visokotlačno stikalo (samodejna ponastavitev)
M	Ventilator propelerja
- - - →	Pretok hladiva: hlajenje
——→	Pretok hladiva: ogrevanje

DAIKIN ISITMA VE SOĞUTMA SİSTEMLERİ SAN.TİC. A.Ş.
Gülsuyu Mahallesi, Fevzi Çakmak Caddesi, Burçak Sokak, No:20, 34848 Maltepe
İSTANBUL / TÜRKİYE
Tel: 0216 453 27 00
Faks: 0216 671 06 00
Çağrı Merkezi: 444 999 0
Web: www.daikin.com.tr

Copyright 2020 Daikin

DAIKIN EUROPE N.V.
Zandvoordestraat 300, B-8400 Oostende, Belgium

3P519299-12X 2020.12